Let's grow together

EFL702

7.0 T Литий-ионный вилочный погрузчик с противовесом

- Литий-ионный аккумулятор для возможности комфортной и гибкой зарядки
- Продуманная стратегия управления для безопасности эксплуатации
- Несколько зарядных устройств, удовлетворяющих различные потребности
- Проверенные на рынке компоненты, обеспечивающие высокую надежность

LI-ION TECHNOLOGY

CE

ОСОБЕННОСТИ

Литий-ионная технология

EFL702 адаптируется к литий-ионному аккумулятору LFP, и плата за обслуживание не взимается, если на погрузчике не установлены воздушный фильтр, масляный фильтр, моторное масло или стартерная батарея. Погрузчик можно заряжать в удобное время в течение дня, не нарушая рабочий график.

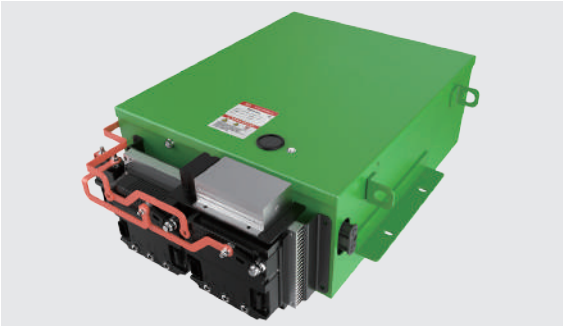

Продуманная стратегия управления для безопасности эксплуатации

EFL702 поставляется с BMS, состоящей из главного контроллера и двух подчиненных контроллеров, чтобы снизить риск зависания погрузчика из-за отказа аккумулятора. Когда один подчиненный контроллер выходит из строя, операторы могут отвезти погрузчик обратно в мастерскую для проверки и ремонта, не вызывая помощь на дороге.

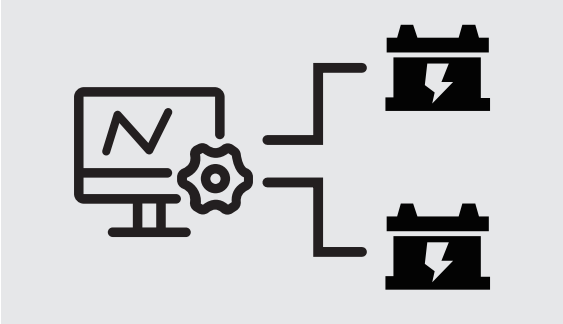

Несколько зарядных устройств для различных нужд

EFL702 стандартно оснащен внешним трехфазным зарядным устройством. Чтобы соответствовать рабочим сменам и условиям пользователей, доступны двойные зарядные устройства, что обеспечивает большую гибкость и удобство.

Телематика

EFL702 предлагает новейшую телематику EP. Производитель предоставляет следующие функции для облегчения управления вашим автопарком:

- Местоположение погрузчика в режиме реального времени
- Отчеты об использовании грузовиков и диагностика
- Аналитика состояния литий-ионных аккумуляторов

Проверенные на рынке компоненты, обеспечивающие высокую надежность

EFL702 имеет прочное шасси, которое обеспечивает долгий срок службы и надежность.

7.0 T Литий-ионный вилочный погрузчик с противовесом EFL702

Отличительные характеристики	1.1	Производитель			EP
	1.2	Модель			EFL702
	1.3	Тип привода			Электрический
	1.4	Тип управления			Сидя
	1.5	Грузоподъёмность	Q	кг	7000
	1.6	Центр загрузки	c	мм	600
	1.8	Расстояние от оси передних колёс до спинки вил	x	мм	635
	1.9	Колёсная база	y	мм	2250
Масса	2.1	Общая масса (с батареей)		кг	9600
	2.2	Нагрузка на ось (с грузом) передняя/задняя		кг	15020/1580
	2.3	Нагрузка на ось (без груза) передняя/задняя		кг	3990/5610
Ходовая часть	3.1	Тип шин			Пневматические
	3.2	Размер передних шин			8.25-15-14PR
	3.3	Размер задних шин			8.25-15-14PR
	3.5	Количество колёс, передние/задние (X-ведущие)		мм	4X/2
	3.6	Передняя колея колёс	b10	мм	1470
	3.7	Задняя колея колёс	b11	мм	1700
Габаритные размеры	4.1	Угол наклона мачты вперёд/назад	α/β	°	42898
	4.2	Минимальная высота мачты	h1	мм	2500
	4.3	Свободный ход каретки	h2	мм	170
	4.4	Высота подъёма вил	h3	мм	3000
	4.5	Высота поднятой мачты	h4	мм	4430
	4.7	Высота кабины по защитному ограждению	h6	мм	2450
	4.8	Высота сиденья кресла оператора	h7	мм	1390
	4.12	Высота буксировочного крюка	h10	мм	310
	4.19	Габаритная длина	l1	мм	4745
	4.20	Длина до спинок вил	l2	мм	3525
	4.21	Габаритная ширина со стандартными шинами	b1/b2	мм	1994
	4.22	Стандартные вилы (Ширина x Толщина x Длина)	s/e/l	мм	65X150X1220
	4.23	Кпасс каретки вил			4A
	4.24	Ширина каретки вил	b3	мм	1995
	4.31	Дорожный просвет под мачтой	m1	мм	160
	4.32	Дорожный просвет посреди колесной базы	m2	мм	200
	4.34.1	Ширина рабочего коридора для паллет 1000x1200, в ширину	Ast	мм	5535
	4.34.2	Ширина рабочего коридора для паллет 800x1200, вдоль	Ast	мм	5535
	4.35	Внешний радиус поворота	Wa	мм	3480
Эксплуатационные характеристики	5.1	Скорость движения с грузом/без груза		км/ч	14/16
	5.2	Скорость подъема каретки с грузом/без груза		м/с	0.35/0.4
	5.3	Скорость опускания каретки с грузом/без груза		м/с	0.4/0.38
	5.5	Тяговое усилие с грузом/без груза		N	——
	5.6	Макс. тяговое усилие с грузом/без груза		N	30000
	5.8	Макс. преодолеваемый подъем с грузом/без груза		%	15/20
	5.10	Рабочий тормоз			Гидравл/механический
	5.11	Стояночный тормоз			Механический
Электро-двигатель	6.1	Мощность приводного двигателя S2 60 мин.		кВт	30
	6.2	Номинал мощность двигателя подъема на S3 15%		кВт	24.4x2
	6.4	Напряжение батареи/номинальная емкость		В/Ач	80V/820Ah
	6.5	Вес батареи		кг	610
Система управления	8.1	Тип управления приводом			AC
	10.5	Тип рулевого управления			Гидравлический
	10.7	Уровень шумового воздействия на оператора		dB(A)	< 75

В случае улучшения технических параметров или конфигураций никаких дополнительных уведомлений не будет. Показанная схема может содержать нестандартные конфигурации. Производитель оставляет за собой права вносить изменения в конструкцию.

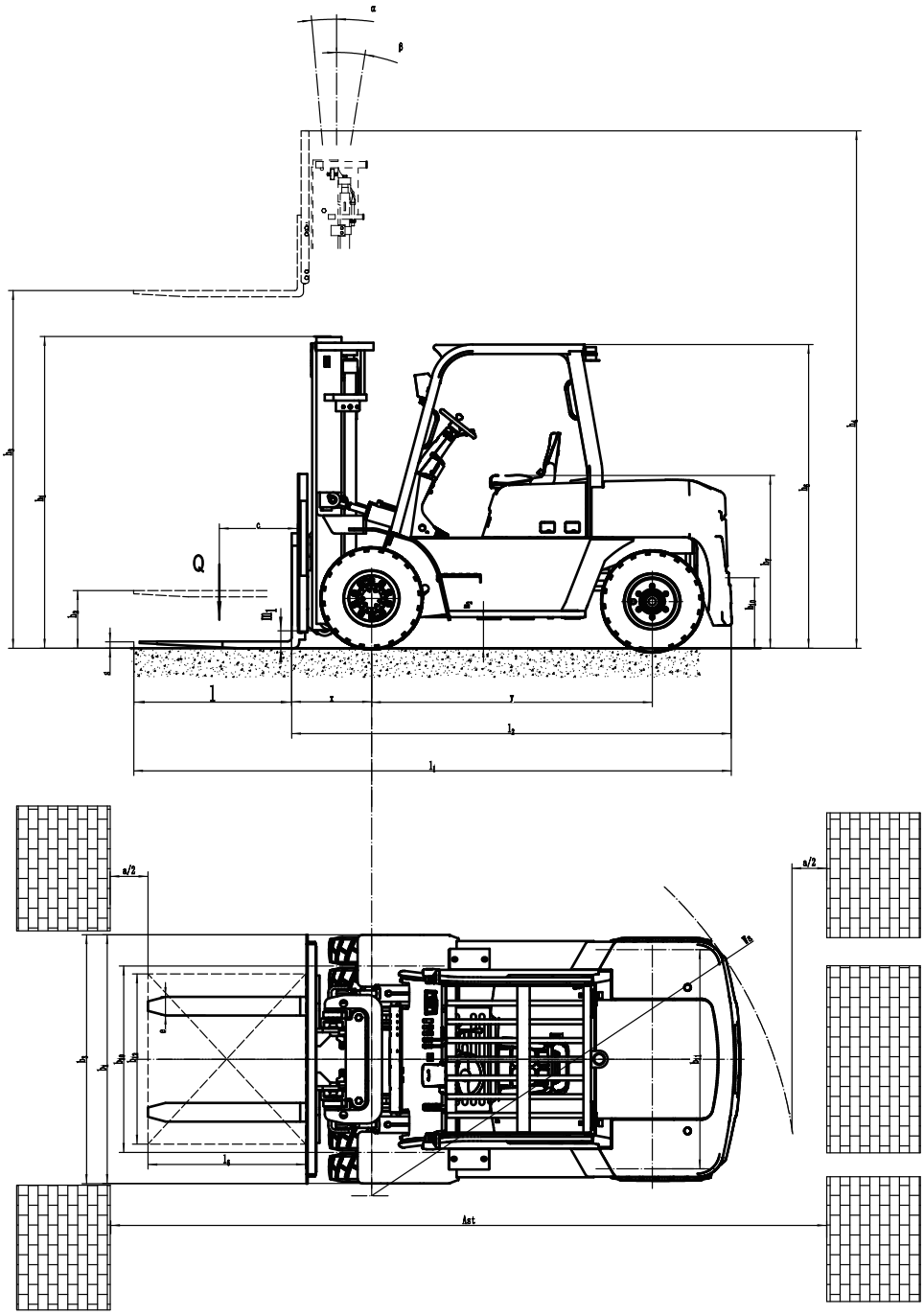

ГРАФИК НОМИНАЛЬНОЙ ГРУЗОПОДЪЁМНОСТИ И ЦЕНТРОВ ЗАГРУЗКИ

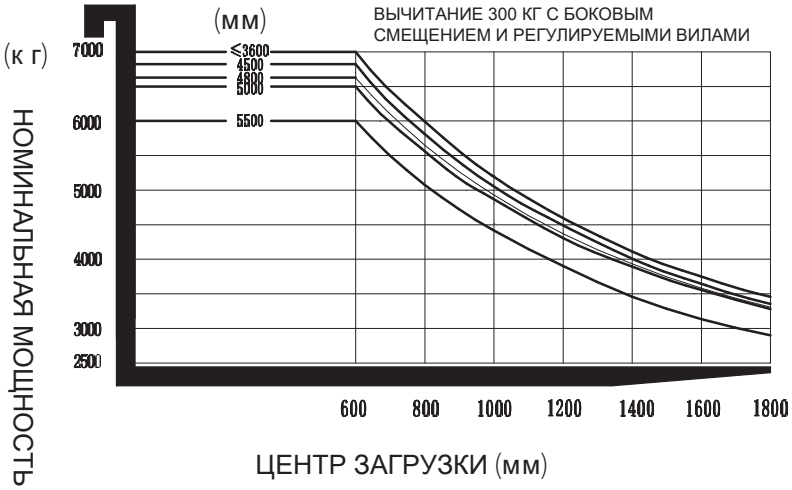

Опции мачты:

Тип мачты	Высота подъема вил (h3)	Габаритные размеры			Свободный ход (h2)	
		Высота сложенной мачты (h1)	Высота с выдвинутой мачтой(h4)		Без решетки	С решеткой
			Без решетки	С решеткой		
	мм	мм	мм	мм	мм	мм
Двухсекционная с ограниченным свободным ходом	3000	2510	4000	4430	130	130
	3300	2660	4200	4730	130	130
	3500	2760	4500	4930	130	130
	4000	3020	5000	5430	130	130
	4500	3310	5500	5930	130	130
	5000	3560	6000	6430	130	130
	5500	3860	6500	6930	130	130
Двухсекционная со свободным ходом	3000	2480	4000	4430	1545	1090
	3300	2630	4300	4730	1695	1240
	3500	2730	4500	4930	1795	1340
	4000	3030	5000	5430	2095	1640
Трехсекционная со свободным ходом	4500	2650	5070	5750	1740	1285
	4800	2765	5375	6050	1845	1390
	5000	2830	5575	6250	1910	1455
	5400	2965	6150	6830	2045	1590
	6000	3165	6570	7250	2245	1790

Опции:

No.	Optional items	ICE702B
1.1	Размеры вил	●150*65*1220○150*65*1370○150*65*1520○150*65*1600○150*65*1820 ○150*65*2100○150*65*2200○150*65*2420○150*65*2500
1.4	Ширина каретки вил	●1845мм○да или индивидуально под клиента
1.5	Высота каретки вил	●1345мм○да или индивидуально под клиента
2.5	Материал переднего колеса	● Пневматические ○цельно литая резина (суперэластик) ○немаркий суперэластик
2.6	Материал заднего колеса	● Пневматические ○цельно литая резина (суперэластик) ○немаркий суперэластик
2.7	Емкость батареи	●80V820AH
2.8	Зарядное устройство	●80V200A ○80V130A+80V130A ○80V200A+80V200A
2.9	Индикатор батареи	●Со временем
2.10	Тип сидения	●Suspension
2.11	Навесное оборудование	● Нет○Навесной сайдшифт○Позиционер вил
2.13	Тяговый штифт	●Да
2.14	Электростатическая цепь	●Да
3.5	Передние фары	●LED
3.6	Задние фары	●Нет○LED
3.7	Габаритные огни	●Да
3.8	Указатели поворота	●Да
3.9	Блюспот	●Нет○2 спереди○1 задний○2 передних + 1 задний
3.10	Проблесковый маячок	●Нет○1 левый, 1 правый (красный)
3.11	Зеркало заднего вида	● 1 посередине○ Добавить 1 зеркало заднего вида с обеих сторон
3.12	Гудок	●Да
3.17	OPS система	●Да
3.23	Телематика	●Да
4.3	Кабина	●Нет○Базовая полукабина:окно со стеклоочистителем,потолок,инжектор воды для стеклоочистителя ○ модернизированная полукабина: базовая полукабина + заднее стекло со стеклоочистителем, вентилятором, водным инжектором для стеклоочистителя ○ Полная кабина: модернизированная половина кабины + двери, инжектор воды для стеклоочистителя
4.9	Отопитель	● Нет○Да или индивидуально под клиента(Только для полной кабины)
4.10	Стеклоочиститель и стеклоомыватель	○Да и не кастомизируется

Примечание: ● стандартное исполнение ○ опционально — устанавливается за дополнительную плату