Let's grow together

EPT20-20WA
EPT25-25WA

Самоходная тележка 2.0/2.5т

Конструкция с длинной рукояткой делает работу проще и удобнее;
Малый радиус поворота обеспечивает отличную манёвренность и проходимость;
Идеальный выбор для применения в тяжелых условиях на коротких дистанциях

EP EQUIPMENT CO.,LTD

CE

ОСОБЕННОСТИ

Характеристика:

- Инновационная AS система обеспечивает высокую работоспособность, тщательный контроль и отличные результаты.
- Высокопрочная вертикальная коробка переключения передач обеспечивает более продолжительный период эксплуатации.
- Надежная гидростанция с низким уровнем шума, высококачественный цилиндр, как и шланг обеспечивающий надежность гидравлической системы.
- Разъем AMP и прочные электропровода значительно сокращают неисправность компонентов.

Безопасность:

- Специальная конструкция вил позволяет избежать заклинивания при подъеме.
- Конструкция нижней части рамы обеспечивает необходимый дорожный просвет и позволяет избежать травмирования ног оператора.
- Аварийная кнопка на уровне живота оператора предотвращает травмы.
- Аварийный выключатель отключает питание во избежание аварии, когда оборудование выходит из-под контроля.
- Анти-откатный задний тормоз удерживает устройство, когда оно выходит из-под контроля или двигается по рампе.
- Опция LBR позволяет избежать падения груза.
- Длинная рукоятка управления защищает от ударов

Эксплуатация

- Благодаря новой эргономичной рулевой рукояти можно с лёгкость дотянуться до всех кнопок.
- Удлинённый руль гарантирует более удобную работу.
- Благодаря специальной конструкции вил он подходит для всех популярных видов поддонов.
- 180* диапазон поворота рукоятки и компактный размер тележки обеспечивают малый радиус поворота и отличную маневренность
- Функция черепашьей скорости: Когда рукоятка находится практически в вертикальном положении, скорость движения автоматически уменьшается, что позволяет с комфортом работать в ограниченном пространстве.
- Переключение черепашьей скорости в вертикальном положении (опционально)

Техобслуживание:

- Тяговый двигатель AC не требующий тех. обслуживания.
- Счетчик моточасов и индикатор батареи напоминают оператору о необходимости зарядки батареи
- Простота в обслуживании - съемная задняя панель (доступ ко всем ключевым компонентам для ТО)
- Лёгкий доступ для обслуживания батареи.
- Вертикальный двигатель позволяет осуществлять осмотр и обслуживание более удобным путем.
- Система управления показывающая коды ошибок.

g

- Система отключения техники при низком заряде.

Самоходная тележка 2.0/2.5t
EPT20-20WA/EPT25-25WA

Отличительные признаки					
1.1	Производитель			EP	EP
1.2	Наименование модели			EPT20-20WA	EPT25-25WA
1.3	Привод			Электрический	Электрический
1.4	Тип управления			Пеший	Пеший
1.5	Грузоподъемность	Q	кг	2000	2500
1.6	Смещение центра тяжести груза	c	мм	600	600
1.7	Смещение нагрузки, центр ведущей оси к вилам	x	мм	916/982 937/1003	916/982 937/1003
1.9	Колесная база	y	мм	1418 1488	1418 1488
Вес					
2.1	Собственный вес (включая батарею)		кг	535	565
2.2	Нагрузка на ось, с грузом передняя/задняя		кг	955 / 1580	1070 / 1995
2.3	Нагрузка на ось, без груза передняя/задняя		кг	430 / 105	445 / 120
Колеса и шины					
3.1	Тип шин, ведущие колеса / грузовые колеса			ПУ/ ПУ	ПУ/ ПУ
3.2	Размер шин, ведущие колеса (диаметр*ширина)		мм	Ф230x75	Ф230x75
3.3	Размер шин, грузовые колеса (диаметр*ширина)		мм	Ф85x70 / Ф83x115	Ф85x70 / Ф83x115
3.4	Размер шин, опорные колеса (диаметр*ширина)		мм	Ф85x48	Ф85x48
3.5	Колеса, число ведущих, опорных/грузовых (x=ведущие)		мм	1 x + 2 / 4 / 1 x + 2 / 2	1 x + 2 / 4 / 1 x + 2 / 2
3.6	Ширина колеи, передняя приводная сторона	b_{10}	мм	498	498
3.7	Ширина колеи, задняя грузовая сторона	b_{11}	мм	370 / 430 / 515	370 / 430 / 515
Размеры					
4.4	Высота подъема	h_3	мм	120	120
4.9	Высота рукоятки управления в положении хода, макс./мин	b_{14}	мм	715 / 1200	715 / 1200
4.15	Высота мачты в опущенном состоянии	h_{13}	мм	85	85
4.19	Общая длина	l_1	мм	1748 1818	1748 1818
4.20	Длина до спинки каретки вил	l_2	мм	598	598
4.21	Общая ширина	b_1/ b_2	мм	710	710
4.22	Размеры вил	s/ e/ l	мм	55x170x1150 55x170x1220	55 x 170 x 1150 55x170x1220
4.25	Наружная ширина вил	b_5	мм	540 / 600 / 685	540 / 600 / 685
4.32	Дорожный просвет, по центру колесной базы	m_2	мм	30	30
4.34.1	Ширина прохода с поддоном 1000 x 1200 поперёк вил	Ast	мм	1815	1815
4.34.2	Ширина прохода с поддоном 800 * 1200 вдоль вил	Ast	мм	2015	2015
4.35	Радиус поворота	Wa	мм	1595	1595
Производительность					
5.1	Скорость хода, с грузом / без груза	км/ч	км/ч	5 / 5.5	5 / 5.5
5.2	Скорость подъема каретки, с грузом / без груза		м/с	0.026 / 0.031	0.026 / 0.031
5.3	Скорость опускания, с грузом / без груза		м/с	0.032 / 0.039	0.032 / 0.039
5.8	Макс. подъем, преодолеваемый с грузом / без груза			8 / 16	6 / 16
5.10	Тип рабочего тормоза			Электромагнитный	Электромагнитный
Электродвигатель					
6.1	Тяговый двигатель, тест 60 мин		кВт	1.1	1.1
6.2	Двигатель подъема, тест 15%		кВт	0.84	0.84
6.3	Максимально допустимый размер батареи		мм	680 x 205 x 600	690 x 205 x 600
6.4	Напряжение/номинальная емкость батареи (5ч)			24 / 210	24 / 240
6.5	Вес батареи		кг	190	220
Дополнительные данные					
8.1	Тип привода			AC	AC
10.5	Тип рулевого управления			Механический	Механический
10.7	Уровень шума на месте оператора		dB(A)	74	74

1.Параметры в таблице относятся к стандартной модели. Для получения более подробной информации, пожалуйста, свяжитесь с нами.
2.Параметры могут быть изменены без предварительного уведомления.

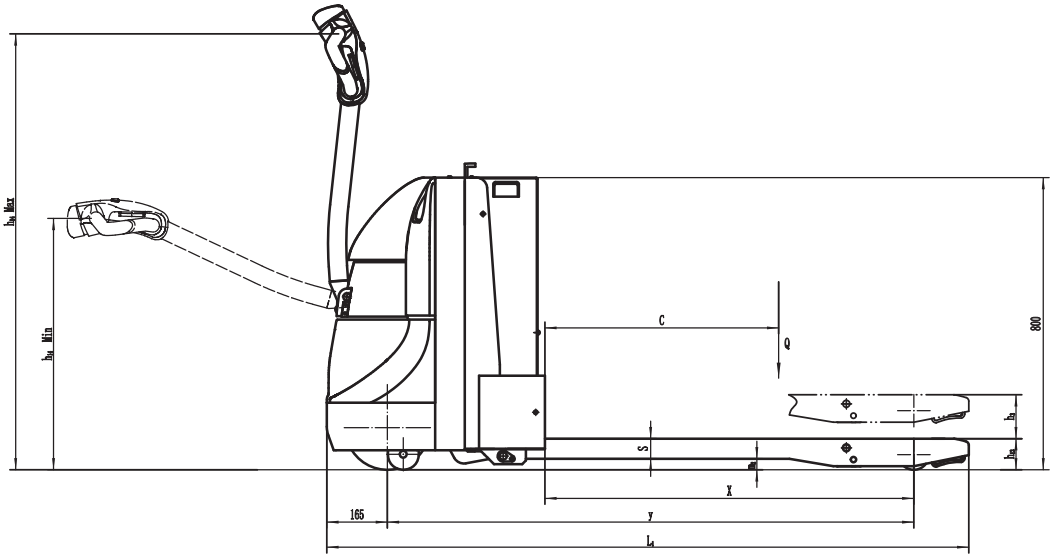

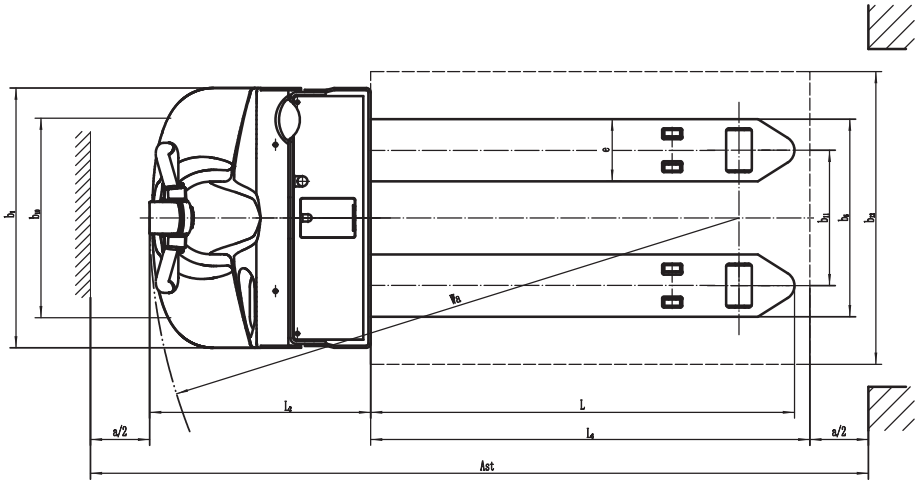

Опции

Опционально	EPT20-20WA	EPT25-25WA
Длина вил	○ 1150/1220	○ 1150/1220
Ширина вил	○540/600/685мм	○540/600/685мм
Колесо двойной нагрузки	●	●
Колесо одинарной нагрузки	●	●
Ведущее колесо	●PU	●PU
Балансир	●	●
cold storage	○	○
Индикатор заряда батареи с счетчиком моточасов	●	●
Индикатор заряда батареи без счетчика моточасов	○	○
Емкость батареи	○165AH/210AH/240AH	○165AH/210AH/240AH
Боковая замена батареи	○	○
Система автозаполнения водой	○	○
Вертикальный обработчик работает	○	○
Снижение скорости при повороте	○	○
	—	—
Вилка пониженная высота	●85мм	●85мм
Высота спинки	○1220мм (48in)/1520мм (60in)	○1220мм (48in)/1520мм (60in)
Примечание: ● Стандарт ○ Опционально — Устанавливается за дополнительную плату		