ТРАНСПОРТИРОВЩИКИ ПАЛЛЕТ

ЕРМАК

О ПРОИЗВОДИТЕЛЕ

EP Equipment – китайская машиностроительная корпорация, входящая в топ-3 ведущих заводов КНР по объёмам продаж подъёмно-транспортного оборудования. Располагая представительствами на трёх основных континентах, компания поставляет на рынок со-временные, производительные и надёжные инструменты для оптимизации и повышения эффективности выполнения погрузочно-разгрузочных операций в складской сфере.

Let's grow together

СЕРИЯ F

Лёгкие транспортировщики паллет с приводом от литий-ионных АКБ 1.5/2.0т

Совершенно новый подход в конструкции электротележки для оптимизации расходов затрат вашего бизнеса

- **Оптимизация упаковки для снижения затрат**
- **Высокоинтегрированная конструкция обеспечивает бесперебойную работу тележки**
- **Простая сборка в три шага**
- **Четыре штуки в упаковке в стандартной оптовой поставке**

4 шасси

В серии F используется платформа F, которая упрощает конфигурацию тележки и позволяет покупателям выбирать из 4 различных шасси в зависимости от применения. Дизайн продукта обеспечивает ценность и создает гибкую стратегию продукта за счёт внедрения нового оборудования, отвечающего различным требованиям рынка.

4 единицы в коробке

4 единицы в коробке как стандартная оптовая поставка снижает общие расходы на протяжении всего процесса распределения от отгрузки, хранения и обработки до доставки. Возьмём, к примеру, F4 — F4 вмещает 176 единиц в 40-футовом морском контейнере по сравнению со 108 единицами EPT12-EZ, что может достигать 30-40% снижения стоимости морского фрахта.

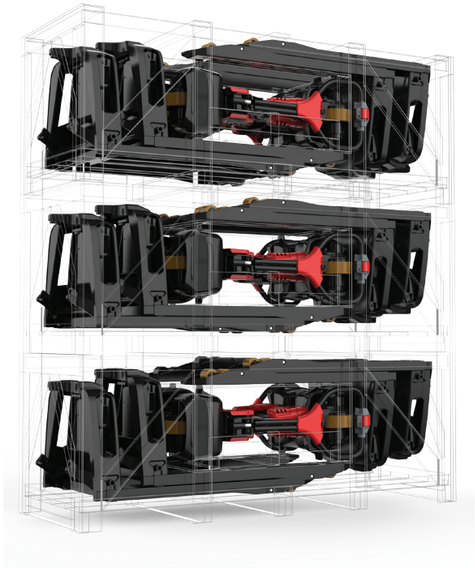

ВЫБЕРИ СВОЮ МАШИНУ

ПРОЧНОСТЬ
F1
Долговечность и стабильность для промышленного применения

ЛЁГКОСТЬ
F2
Удобная и компактная для использования в розничной торговле

НАДЁЖНОСТЬ
F3
Простота и надежность для работы в логистических центрах

ГИБКОСТЬ
F4
Универсальность и гибкость для самых разных сценариев использования

МОЩНОСТЬ
F4 201
Грузоподъёмность до 2,0 тонн для самых тяжёлых условий эксплуатации

ПОЧЕМУ КЛИЕНТЫ ВЫБИРАЮТ ТРАНСПОРТИРОВЩИКИ F СЕРИИ?

Тележка разработана на новой платформе серии F, что сократило расходы на производство и позволило предложить лучшую цену на рынке.

Новая платформа позволила собрать ту комплектацию, что идеально подходит для конкретного использования.

В новой платформе унифицированы комплектующие, что позволяет использовать одинаковые запчасти и расходники на разных моделях.

Фирменная технология литий-ионных батарей дает возможность гибкой подстройки на самые разные сценарии использования и быструю перестройку режима работы при изменении условий и логистических задач.

Отличительные признаки								
1.1	Производитель			EP	EP	EP	EP	EP
1.2	Модель			F1	F2	F3	F4	F4 201
1.3	Тип привода			Электро	Электро	Электро	Электро	Электро
1.4	Тип управления			Пеший	Пеший	Пеший	Пеший	Пеший
1.5	Грузоподъёмность	Q	кг	1500	1500	1500	1500	2000
1.6	Центр загрузки	c	мм	600	600	600	600	600
1.8	Расстояние от оси передних колёс до спинок вил	x	мм	883/946	950	950	950	950
1.9	Колёсная база	y	мм	1157/1220	1180	1180	1180	1180
Масса								
2.1	Общая масса (с батареей)		кг	145	120	120	120	140
2.2	Нагрузка на ось, с грузом передняя/задняя		кг	540/1105	480/1140	480/1140	480/1140	620/1520
2.3	Нагрузка на ось, без груза передняя/задняя		кг	540/30	90/30	90/30	90/30	100/40
Ходовая часть								
3.1	Тип шин, ведущие колёса / грузовые колёса			Полиуретан	Полиуретан	Полиуретан	Полиуретан	Полиуретан
3.2.1	Размер шин, ведущие колёса (диаметр*ширина)		мм	210x70	210x70	210x70	210x70	210x70
3.3.1	Размер шин, грузовые колёса (диаметр*ширина)		мм	80x60/74x88	80x60/74x88	80x60/74x88	80x60/74x88	80x60
3.4	Размер шин, опорные колёса (диаметр*ширина)		мм	74x30 (опция)	74x30 (опция)	74x30 (опция)	74x30 (опция)	74x30
3.5	Количество колёс, передние/задние (x-ведущие)			1x+2/4 1x+2/2	1x+2/4 1x+2/2	1x+2/4 1x+2/2	1x+2/4 1x+2/2	1x+2/4 1x+2/2
3.6.1	Ширина колеи, передняя приводная сторона	b10	мм	-	-	-	-	-
3.7.1	Ширина колеи, задняя грузовая сторона	b11	мм	410/535	410/535	410/535	410/535	410/535
Габаритные размеры								
4.4	Высота подъёма	h3	мм	105	105	105	105	105
4.9	Высота рукоятки управления в положении хода, макс./мин.	h14	мм	750/1170	750/1170	750/1170	750/1170	750/1190
4.15	Высота мачты в опущенном состоянии	h13	мм	82	82	82	88	85
4.19	Общая длина	l1	мм	1604	1550	1550	1550	1550
4.20	Длина до спинки каретки вил	l2	мм	405	400	400	400	400
4.21	Общая ширина	b1/b2	мм	695/560	695/590	695/590	695/590	695/590
4.22	Размеры вил	s/e/l	мм	55x150x1150	55x150x1150	55x150x1150	55x150x1150	55x150x1150
4.25	Расстояние между вилами	b5	мм	685/560	685/560	685/560	685/560	685/560
4.32	Дорожный просвет, по центру колёсной базы	m2	мм	25	25	25	25	30
4.34.1	Ширина прохода с поддоном 1000 x 1200 поперёк вил	Ast	мм	2187	2160	2160	2160	2160
4.34.2	Ширина прохода с поддоном 800 * 1200 вдоль вил	Ast	мм	2244	2025	2025	2025	2025
4.35	Радиус поворота	Wa	мм	1426	1360	1360	1360	1360
Производительность								
5.1	Скорость хода, с/ без груза		км/ч	4.0/4.5	4.0/4.5	4.0/4.5	4.0/4.5	4.5/5.0
5.2	Скорость подъёма каретки, с/ без груза		м/с	0.02/0.026	0.017/0.020	0.017/0.020	0.017/0.020	0.016/0.020
5.3	Скорость опускания, с/ без груза		м/с	0.069/0.055	0.058/0.046	0.058/0.046	0.058/0.046	0.058/0.046
5.8	Максимальный преодолеваемый уклон, с/без груза		%	5/16	5/16	5/16	6/16	8/16
5.10	Тип рабочего тормоза			электромагнитный	электромагнитный	электромагнитный	электромагнитный	электромагнитный
Электродвигатель								
6.1	Тяговый двигатель, тест 60 мин		кВт	0.75	0.75	0.75	0.75	0.9
6.2	Двигатель подъёма, тест 15%		кВт	0.5	0.5	0.5	0.5	0.7
6.4	Напряжение/номинальная ёмкость батареи		В/Ач	2x12/65	24/20	24/20	24/20	2x24/20
6.5	Вес батареи		кг	2x15	5	5	5	2x5
Дополнительные								
8.1	Тип привода			DC	DC	DC	DC	DC
10.7	Уровень шума на месте оператора		дБ	74	74	74	74	74

В случае улучшения технических параметров или конфигураций никаких дополнительных уведомлений не будет.
Производитель оставляет за собой права вносить изменения в конструкцию.

КОНСТРУКЦИЯ

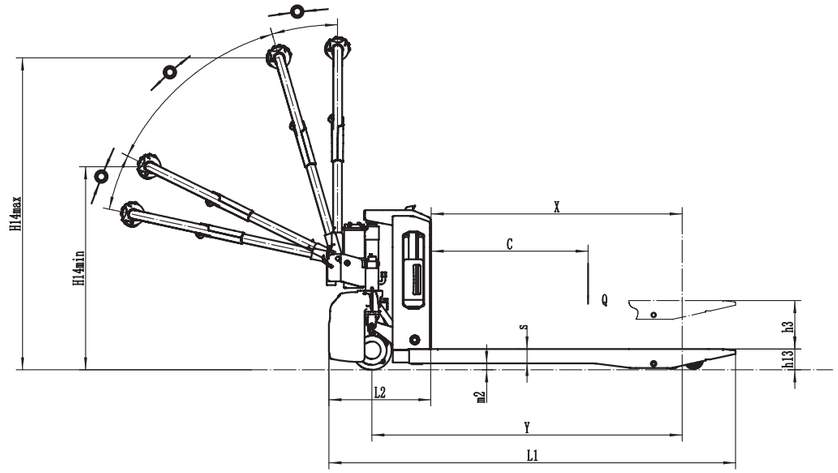

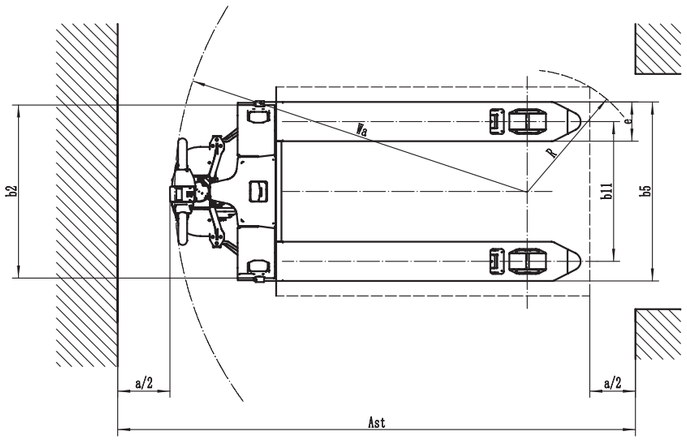

ОПЦИИ

	Наименование	F1	F2	F3	F4	F4 201
1.1	Размеры вил	●1150*560 ○560*900/1000/1220/1350/1500 ○1150*685 ○685**900/1000/1220/1350/1500				
1.3	Высота вил в опущенном положении	●80				
2.1	Тип подвилочных колес	●Двойные ○Ординарные				
2.2	Материал покрытия подвилочных колес	●Полиуретан				
2.3	Материал покрытия ведущего колёса	●Полиуретан				
2.7	Ёмкость батареи	●2x12В 65Ач AGM	●20Ач×1 ○20Ач×2 ○20Ач×3 ○20Ач×4		●○20Ач×2 ○20Ач×4	
2.7	Зарядное устройство	●24В-10А встроенное	●24В-4А ○24В-10А	●24В-4А ○24В-10А		●24В-4Ах2 ○24В-10Ах2
2.9	Индикатор заряда батареи	●Да				
3.12	Клаксон	●Да				
2.16	Тип рукоятки управления	● Ручная, все функции под обе руки				
3.3	Поддерживающие колёса	●Нет ○Да				
3.16	Движение с вертикально поднятой рукояткой	●Да				
4.8	Привод в сборе	●Да ○Нет				

Примечание ● Стандартное исполнение ○ Опционально - Не поставляется

RPL201(H)/251/301

Транспортировщик паллет с площадкой оператора 2.0/2.5/3.0т

- **Литий-ионная технология**
- **Прочное ограждение**
- **Более точный рабочий механизм**
- **Увеличенная износостойкость деталей**
- **Усиленная конструкция узлов крепления колёс**

ОСОБЕННОСТИ

Литий-ионная технология

Серия транспортировщиков паллет RPL оборудована литий-ионной железо-фосфатной батарей, способной к быстрой зарядке. Операторы могут проводить зарядку в любое удобное для них время, подстраивая под свой режим работы.

Прочное ограждение

Ограждение оператора серии RPL и механизм складывания изготовлены из высокопрочной стали готовой к жёсткой эксплуатации.

Более точный рабочий механизм

На транспортировщиках RPL используется механизм плавной регулировки скорости движения.

Увеличенная износостойкость деталей

Использование специальных термообработанных сталей для всех узлов трения делает всю конструкцию более надёжной.

Усиленная конструкция узлов крепления колес

RPL251 и RPL301 имеют усиленную раму и усовершенствованные узлы крепления грузовых колёс, что кардинально увеличило надёжность и долговечность машины для самой тяжёлой работы и требовательных клиентов.

ТЕХНИЧЕСКИЕ ХАРАКТЕРИСТИКИ

Отличительные признаки							
1.1	Производитель			EP	EP	EP	EP
1.2	Модель			RPL201 литий-ионная АКБ	RPL201 литий-ионная АКБ	RPL201 кислотная АКБ	RPL201 кислотная АКБ
1.3	Тип привода			Электро	Электро	Электро	Электро
1.4	Тип управления			Стоя	Стоя	Стоя	Стоя
1.5	Грузоподъёмность	Q	кг	2000	2000	2000	2000
1.6	Центр загрузки	c	мм	600	600	600	600
1.8	Расстояние от оси передних колёс до спинок вил	x	мм	980	1000	980	1000
1.9	Колёсная база	y	мм	1531	1551	1531	1551
Масса							
2.1	Общая масса (с батареей)		кг	670	670	670	670
2.2	Нагрузка на ось, с грузом передняя/задняя		кг	1060/1610	1060/1610	1060/1610	1060/1610
2.3	Нагрузка на ось, без груза передняя/задняя		кг	540/130	540/130	540/130	540/130
Ходовая часть							
3.1	Тип шин, ведущие колёса / грузовые колёса			Полиуретан	Полиуретан	Полиуретан	Полиуретан
3.2.1	Размер шин, ведущие колёса (диаметр*ширина)		мм	230x75	230x75	230x75	230x75
3.3.1	Размер шин, грузовые колёса (диаметр*ширина)		мм	85x70/83x115	85x70/83x115	85x70/83x115	85x70/83x115
3.4	Размер шин, опорные колёса (диаметр*ширина)		мм	130x55	130x55	130x55	130x55
3.5	Количество колёс, передние/задние (x-ведущие)			1x+2/4 1x+2/2	1x+2/4 1x+2/2	1x+2/4 1x+2/2	1x+2/4 1x+2/2
3.6.1	Ширина колеи, передняя приводная сторона	b10	мм	510	510	510	510
3.7.1	Ширина колеи, задняя грузовая сторона	b11	мм	370/515	370/515	370/515	370/515
Габаритные размеры							
4.4	Высота подъёма	h3	мм	120	120	120	120
4.9	Высота рукоятки управления в положении хода, макс./мин.	h14	мм	1075/1288	1075/1288	1075/1288	1075/1288
4.15	Высота мачты в опущенном состоянии	h13	мм	85	85	85	85
4.19	Общая длина	l1	мм	1954	2024	1954	2024
4.20	Длина до спинки каретки вил	l2	мм	804	804	804	804
4.21	Общая ширина	b1/ b2	мм	734	734	734	734
4.22	Размеры вил	s/e/l	мм	55x170x1150	55x170x1220	55x170x1150	55x170x1220
4.25	Расстояние между вилами	b5	мм	540/685	540/685	540/685	540/685
4.32	Дорожный просвет, по центру колёсной базы	m2	мм	30	30	30	30
4.34.1	Ширина прохода с поддоном 1000 x 1200 поперёк вил	Ast	мм	2606	2606	2606	2606
4.34.2	Ширина прохода с поддоном 800 * 1200 вдоль вил	Ast	мм	2463	2463	2463	2463
4.35	Радиус поворота	Wa	мм	1806	1826	1806	1826
Производительность							
5.1	Скорость хода, с/ без груза		км/ч	7.5/8.0	7.5/8.0	7.5/8.0	7.5/8.0
5.2	Скорость подъёма каретки, с/ без груза		м/с	0.050/0.054	0.050/0.054	0.050/0.054	0.050/0.054
5.3	Скорость опускания, с/ без груза		м/с	0.067/0.54	0.067/0.54	0.067/0.54	0.067/0.54
5.8	Максимальный преодолеваемый уклон, с/без груза		%	8/16	8/16	8/16	8/16
5.10	Тип рабочего тормоза			электромагнитный	электромагнитный	электромагнитный	электромагнитный
Электродвигатель							
6.1	Тяговый двигатель, тест 60 мин		кВт	1.6	1.6	1.6	1.6
6.2	Двигатель подъёма, тест 15%		кВт	2.2	2.2	2.2	2.2
6.4	Напряжение/номинальная ёмкость батареи		В/Ач	24/205	24/205	24/280	24/280
6.5	Вес батареи		кг	62	62	255	255
Дополнительные							
8.1	Тип привода			AC	AC	AC	AC
10.5	Тип рулевого управления			С усилением	С усилением	С усилением	С усилением
10.7	Уровень шума на месте оператора		дБ	74	74	74	74

В случае улучшения технических параметров или конфигураций никаких дополнительных уведомлений не будет.
Производитель оставляет за собой права вносить изменения в конструкцию.

ТЕХНИЧЕСКИЕ ХАРАКТЕРИСТИКИ

Отличительные признаки							
1.1	Производитель			EP	EP	EP	EP
1.2	Модель			RPL201H литий-ионная АКБ	RPL201H литий-ионная АКБ	RPL201H кислотная АКБ	RPL201H кислотная АКБ
1.3	Тип привода			Электро	Электро	Электро	Электро
1.4	Тип управления			Стоя	Стоя	Стоя	Стоя
1.5	Грузоподъёмность	Q	кг	2000	2000	2000	2000
1.6	Центр загрузки	c	мм	600	600	600	600
1.8	Расстояние от оси передних колёс до спинок вил	x	мм	980	1000	980	1000
1.9	Колёсная база	y	мм	1531	1551	1531	1551
Масса							
2.1	Общая масса (с батареей)		кг	670	670	670	670
2.2	Нагрузка на ось, с грузом передняя/задняя		кг	1060/1610	1060/1610	1060/1610	1060/1610
2.3	Нагрузка на ось, без груза передняя/задняя		кг	540/130	540/130	540/130	540/130
Ходовая часть							
3.1	Тип шин, ведущие колёса / грузовые колёса			Полиуретан	Полиуретан	Полиуретан	Полиуретан
3.2.1	Размер шин, ведущие колёса (диаметр*ширина)		мм	230x75	230x75	230x75	230x75
3.3.1	Размер шин, грузовые колёса (диаметр*ширина)		мм	85x70/83x115	85x70/83x115	85x70/83x115	85x70/83x115
3.4	Размер шин, опорные колёса (диаметр*ширина)		мм	130x55	130x55	130x55	130x55
3.5	Количество колёс, передние/задние (x-ведущие)			1x+2/4 1x+2/2	1x+2/4 1x+2/2	1x+2/4 1x+2/2	1x+2/4 1x+2/2
3.6.1	Ширина колеи, передняя приводная сторона	b10	мм	510	510	510	510
3.7.1	Ширина колеи, задняя грузовая сторона	b11	мм	370/515	370/515	370/515	370/515
Габаритные размеры							
4.4	Высота подъёма	h3	мм	120	120	120	120
4.9	Высота рукоятки управления в положении хода, макс./мин.	h14	мм	1075/1288	1075/1288	1075/1288	1075/1288
4.15	Высота мачты в опущенном состоянии	h13	мм	85	85	85	85
4.19	Общая длина	l1	мм	1954	2024	1954	2024
4.20	Длина до спинки каретки вил	l2	мм	804	804	804	804
4.21	Общая ширина	b1/ b2	мм	734	734	734	734
4.22	Размеры вил	s/e/l	мм	55x170x1150	55x170x1220	55x170x1150	55x170x1220
4.25	Расстояние между вилами	b5	мм	540/685	540/685	540/685	540/685
4.32	Дорожный просвет, по центру колёсной базы	m2	мм	30	30	30	30
4.34.1	Ширина прохода с поддоном 1000 x 1200 поперёк вил	Ast	мм	2606	2606	2606	2606
4.34.2	Ширина прохода с поддоном 800 * 1200 вдоль вил	Ast	мм	2463	2463	2463	2463
4.35	Радиус поворота	Wa	мм	1806	1826	1806	1826
Производительность							
5.1	Скорость хода, с/ без груза		км/ч	9.0/12.0	9.0/12.0	9.0/12.0	9.0/12.0
5.2	Скорость подъёма каретки, с/ без груза		м/с	0.050/0.054	0.050/0.054	0.050/0.054	0.050/0.054
5.3	Скорость опускания, с/ без груза		м/с	0.067/0.54	0.067/0.54	0.067/0.54	0.067/0.54
5.8	Максимальный преодолеваемый уклон, с/без груза		%	8/16	8/16	8/16	8/16
5.10	Тип рабочего тормоза			электромагнитный	электромагнитный	электромагнитный	электромагнитный
Электродвигатель							
6.1	Тяговый двигатель, тест 60 мин		кВт	2.5	2.5	2.5	2.5
6.2	Двигатель подъёма, тест 15%		кВт	2.2	2.2	2.2	2.2
6.4	Напряжение/номинальная ёмкость батареи		В/Ач	24/205	24/205	24/280	24/280
6.5	Вес батареи		кг	62	62	255	255
Дополнительные							
8.1	Тип привода			AC	AC	AC	AC
10.5	Тип рулевого управления			С усилением	С усилением	С усилением	С усилением
10.7	Уровень шума на месте оператора		дБ	74	74	74	74

В случае улучшения технических параметров или конфигураций никаких дополнительных уведомлений не будет.
Производитель оставляет за собой права вносить изменения в конструкцию.

ТЕХНИЧЕСКИЕ ХАРАКТЕРИСТИКИ

Отличительные признаки							
1.1	Производитель			EP	EP	EP	EP
1.2	Модель			RPL251 литий-ионная АКБ	RPL251 кислотная АКБ	RPL301 литий-ионная АКБ	RPL301 кислотная АКБ
1.3	Тип привода			Электро	Электро	Электро	Электро
1.4	Тип управления			Стоя	Стоя	Стоя	Стоя
1.5	Грузоподъёмность	Q	кг	2500	2500	3000	3000
1.6	Центр загрузки	c	мм	600	600	600	600
1.8	Расстояние от оси передних колёс до спинок вил	x	мм	916	916	916	916
1.9	Колёсная база	y	мм	1531	1531	1531	1531
Масса							
2.1	Общая масса (с батареей)		кг	802	875	802	875
2.2	Нагрузка на ось, с грузом передняя/задняя		кг	1120/1670	1120/1670	1370/2420	1370/2420
2.3	Нагрузка на ось, без груза передняя/задняя		кг	650/140	650/140	650/140	650/140
Ходовая часть							
3.1	Тип шин, ведущие колеса / грузовые колеса			Полиуретан	Полиуретан	Полиуретан	Полиуретан
3.2.1	Размер шин, ведущие колеса (диаметр*ширина)		мм	230x75	230x75	230x75	230x75
3.3.1	Размер шин, грузовые колеса (диаметр*ширина)		мм	85x70/83x115	85x70/83x115	85x70/83x115	85x70/83x115
3.4	Размер шин, опорные колеса (диаметр*ширина)		мм	130x55	130x55	130x55	130x55
3.5	Количество колёс, передние/задние (x-ведущие)			1x+2/4 1x+2/2	1x+2/4 1x+2/2	1x+2/4 1x+2/2	1x+2/4 1x+2/2
3.6.1	Ширина колеи, передняя приводная сторона	b10	мм	510	510	510	510
3.7.1	Ширина колеи, задняя грузовая сторона	b11	мм	370/495	370/495	370/495	370/495
Габаритные размеры							
4.4	Высота подъёма	h3	мм	120	120	120	120
4.9	Высота рукоятки управления в положении хода, макс./мин.	h14	мм	1075/1288	1075/1288	1075/1288	1075/1288
4.15	Высота мачты в опущенном состоянии	h13	мм	85	85	85	85
4.19	Общая длина	l1	мм	1954	1954	1954	1954
4.20	Длина до спинки каретки вил	l2	мм	824	824	824	824
4.21	Общая ширина	b1/ b2	мм	734	734	734	734
4.22	Размеры вил	s/e/l	мм	55x190x1150	55x190x1150	55x190x1150	55x190x1150
4.25	Расстояние между вилами	b5	мм	560/685	560/685	560/685	560/685
4.32	Дорожный просвет, по центру колёсной базы	m2	мм	30	30	30	30
4.34.1	Ширина прохода с поддоном 1000 x 1200 поперёк вил	Ast	мм	2590	2590	2590	2590
4.34.2	Ширина прохода с поддоном 800 * 1200 вдоль вил	Ast	мм	2447	2447	2447	2447
4.35	Радиус поворота	Wa	мм	1790	1790	1790	1790
Производительность							
5.1	Скорость хода, с/ без груза		км/ч	5.5/6.0	5.5/6.0	5.5/6.0	5.5/6.0
5.2	Скорость подъёма каретки, с/ без груза		м/с	0.050/0.054	0.050/0.054	0.050/0.054	0.050/0.054
5.3	Скорость опускания, с/ без груза		м/с	0.067/0.54	0.067/0.54	0.067/0.54	0.067/0.54
5.8	Максимальный преодолеваемый уклон, с/ без груза		%	6/16	6/16	6/16	6/16
5.10	Тип рабочего тормоза			Электромагнитный	Электромагнитный	Электромагнитный	Электромагнитный
Электродвигатель							
6.1	Тяговый двигатель, тест 60 мин		кВт	2.5	2.5	2.5	2.5
6.2	Двигатель подъёма, тест 15%		кВт	2.2	2.2	2.2	2.2
6.4	Напряжение/номинальная ёмкость батареи		В/Ач	24/205	24/280	24/205	24/280
6.5	Вес батареи		кг	62	255	62	255
Дополнительные							
8.1	Тип привода			AC	AC	AC	AC
10.5	Тип рулевого управления			С усилением	С усилением	С усилением	С усилением
10.7	Уровень шума на месте оператора		дБ	74	74	74	74

В случае улучшения технических параметров или конфигураций никаких дополнительных уведомлений не будет.
Производитель оставляет за собой права вносить изменения в конструкцию.

КОНСТРУКЦИЯ

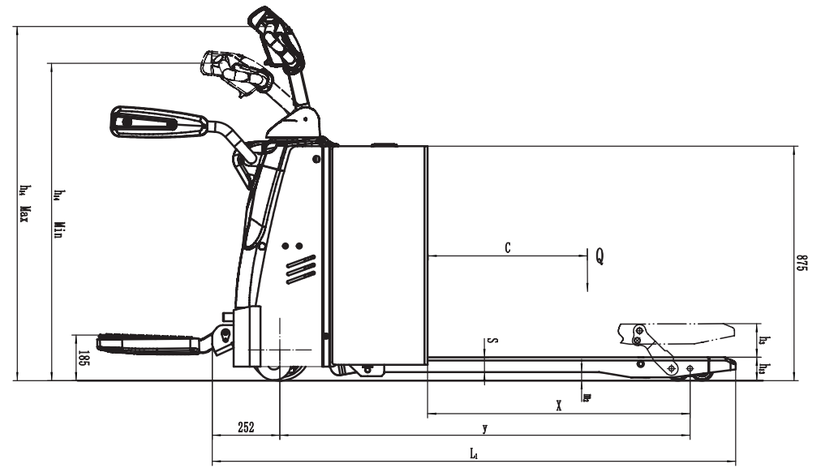

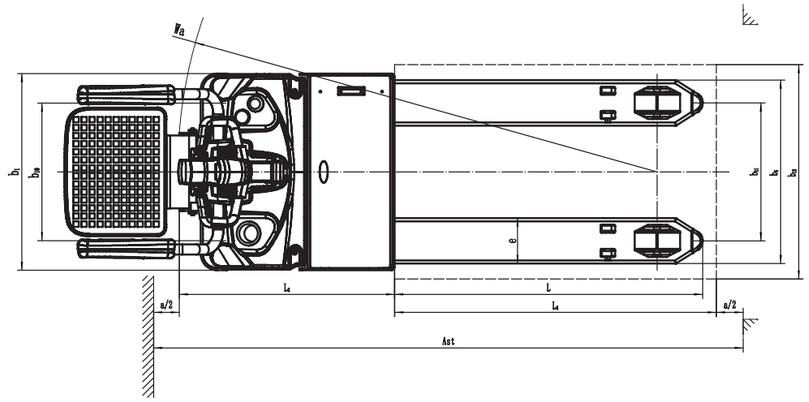

ОПЦИИ

	Наименование	RPL201/RPL201H
1.1	Размеры вил	●1150/1220 ○850/1000/1300/1450/1600/1800 /2000/2200/2400
1.2	Ширина вил	●540/685○600/725/790/840/940/1000 /1050/1100/1200
1.3	Высота вил в опущенном положении	●85
1.4	Ширина каретки вил	●740
1.5	Высота защитной решётки каретки вил	○1220мм ○1520мм
2.1	Тип подвилочных колес	●Двойные ○Ординарные (только для вил короче 1800 мм)
2.2	Материал покрытия подвилочных колёс	●Полиуретан
2.3	Материал покрытия ведущего колеса	●Полиуретан ○Полиуретан с протектором ○Резина
2.7	Ёмкость батареи	●205Ач (Li-ion) ●210Ач (свинцово-кислотная) ○280Ач (свинцово-кислотная) ○345Ач (свинцово-кислотная)
2.7	Зарядное устройство	●24В-100А Внешнее (Li-ion) ●24В-30А Внешнее (Свинцово-кислотная) ○24В-50А Внешнее (Свинцово-кислотная)
2.9	Индикатор заряда батареи	●Да (Bluetooth только для Li-ion)
3.3	Поддерживающее колесо	●Да
3.4	Система долива воды в АКБ (Акваматик)	●Нет ○Да (только для свинцово-кислотных батарей)
4.1	Боковая выемка батареи	●Нет ○Да (только для свинцово-кислотных батарей)
4.2	Холодное исполнение	●Нет ○Да
5.1	Оборудование для боковой выемки батареи	●Нет ○Да
5.6	Рольганги для АКБ	●Нет ○Да

Примечание ● Стандартное исполнение ○ Опционально - Не поставляется

ОПЦИИ

	Наименование	RPL251/RPL301H
1.1	Размеры вил	●1150/1220○850/1000/1300/1450/1600/1800 /2000/2200/2400
1.2	Ширина вил	●560/685○830/880/980/1040/1090/1140/1240
1.3	Высота вил в опущенном положении	●85
1.4	Ширина каретки вил	●750
1.5	Высота защитной решётки каретки вил	○1220мм ○1520мм
2.1	Тип подвилочных колес	●Двойные ○Ординарные (только для вил короче 1800 мм)
2.2	Материал покрытия подвилочных колёс	●Полиуретан
2.3	Материал покрытия ведущего колеса	●Полиуретан ○Полиуретан с протектором ○Резина
2.7	Ёмкость батареи	●205Ач (Li-ion) ●○280Ач (свинцово-кислотная) ○345Ач (свинцово-кислотная)
2.7	Зарядное устройство	●24В-100А Внешнее (Li-ion) ●24В-30А Внешнее (Свинцово-кислотная) ○24В-50А Внешнее (Свинцово-кислотная)
2.9	Индикатор заряда батареи	●Да (Bluetooth только для Li-ion)
3.3	Поддерживающее колесо	●Да
3.4	Система долива воды в АКБ (Акваматик)	●Нет ○Да (только для свинцово-кислотных батарей)
4.1	Боковая выемка батареи	●Нет ○Да (только для свинцово-кислотных батарей)
4.2	Холодное исполнение	●Нет ○Да
5.1	Оборудование для боковой выемки батареи	●Нет ○Да
5.6	Рольганги для АКБ	●Нет ○Да

Примечание ● Стандартное исполнение ○ Опционально - Не поставляется

ОСТАТОЧНАЯ ГРУЗОПОДЪЁМНОСТЬ

Длина вил (мм)	RPL201/RPL201H	RPL251	RPL301
850	2000	2500	3000
1000			
1150			
1220			
1300			
1450			
1600			2700
1800	1800		
2000			
2200	1600		2500
2400			

EPT20-20WA EPT25-WA

Сопровождаемый премиум транспортировщик паллет 2.0/2.5т

- **Длинная ручка управления делает работу оператора лёгкой и удобной**
- **Маленький радиус разворота – превосходная производительность в тесных помещениях**
- **Идеальный выбор для интенсивной работы с небольшими дистанциями для перевозки**

ОСОБЕННОСТИ

Производительность

Инновационная система переменного тока обеспечивает высокую мощность, точное управление и отличную производительность.

Высокопрочный редуктор с вертикальным размещением тягового мотора обеспечивает надёжную работу.

Малошумный гидронасос, прочный гидроблок, высококачественный гидроцилиндр и шланги обеспечивают высокую надежность гидравлической системы.

Разъём AMP и прочные электрические провода значительно снижают вероятность выхода из строя компонентов.

Вилы, отштампованные из единого листа металла, коробчатая рама и регулируемое рычажное соединение продлевают срок службы ходовой части.

БЕЗОПАСНОСТЬ

- Изогнутая конструкция передней части шасси позволяет избежать защемления при подъёме.
- Изогнутая конструкция нижней рамы обеспечивает надлежащий дорожный просвет и не травмирует ноги оператора.
- Кнопка аварийного реверса защищает оператора от травм.
- Аварийный выключатель отключит источник питания, чтобы избежать несчастного случая, когда транспортировщик выйдет из-под контроля.
- Тормоз, предотвращающий откат, не допускает сползание транспортировщика, когда он движется по рампе.
- Опция LBR предотвращает падение груза.
- Рукоятка управления с длительным сроком службы выдерживает почти любые удары при авариях.

УПРАВЛЕНИЕ

- Благодаря новой конструкции эргономичной головки рукоятке управления все кнопки легко доступны.
- Длинная рукоятка значительно снижается усилие при повороте рулевого колеса, что упрощает работу.
- Конструкции вил транспортировщика подходит для всех популярных поддонов.
- Диапазон поворота рукоятки более 180° вкупе с компактным размером обеспечивают малый радиус поворота и превосходную маневренность.
- Функция малой скорости: когда рукоятка находится в вертикальном положении, скорость движения автоматически снижается, что позволяет выполнять деликатную работу в ограниченном пространстве.
- Переключатель медленной скорости для вертикальной рукоятки (опция).

ОБСЛУЖИВАНИЕ

- Тяговый двигатель переменного тока, не требующий технического обслуживания.
- Счётчик часов и индикатор батареи напоминают оператору о зарядке батареи.
- Заднюю крышку легко снять, отвернув всего два болта, что открывает легкий доступ ко всем ключевым компонентам для осмотра, обслуживания и замены.
- Лёгкий доступ для обслуживания батареи.
- Вертикально размещенный тяговый мотор значительно упрощает осмотр и обслуживание.
- Система управления позволяет легко устранять неисправности.
- Отключения функции подъёма при низком напряжении защищает батареи.

ОПЦИИ

	Опции	EPT20-20WA/EPT25-WA
1.1	Длина вил	●1150/1220○850/1000/1300/1450/1600/1800/2000 /2200/2400
1.2	Ширина вил	●540/685 ○600/725/790/840/940/1000/1050 /1100/1200
1.3	Высота вил в опущенном положении	●85
1.4	Ширина каретки вил	○726
1.5	Высота защитной решётки каретки вил	○1220мм ○1520мм
2.1	Тип подвилочных колес	●Двойные ○Ординарные (только для вил короче 1800 мм)
2.2	Материал покрытия подвилочных колёс	●Полиуретан
2.3	Материал покрытия ведущего колеса	●Полиуретан ○Полиуретан с протектором ○Резина
2.7	Ёмкость батареи	•205Ач (Li-ion) •210Ач (свинцово-кислотная) ◦240Ач (свинцово-кислотная)
2.7	Зарядное устройство	●24В-100А Внешнее (Li-ion) ○24В-50А Внешнее (Li-ion) ●24В-30А Внешнее (Свинцово-кислотная) ○24В-50А Внешнее (Свинцово-кислотная)
2.9	Индикатор заряда батареи	●Да
3.3	Поддерживающее колесо	●Да
3.4	Система долива воды в АКБ (Акваматик)	●Нет ○Да (только для свинцово-кислотных батарей)
4.1	Боковая выемка батареи	●Нет ○Да (только для свинцово-кислотных батарей)
4.2	Оборудование для работы в холодных помещениях	●Нет ○Да
4.4	Система взвешивания груза	●Нет ○Да

Примечание ● Стандартное исполнение ○ Опционально - Не поставляется

ТЕХНИЧЕСКИЕ ХАРАКТЕРИСТИКИ

1.1	Производитель			EP	EP
1.2	Модель			EPT20-20WA кислотная АКБ	EPT20-20WA литий-ионная АКБ
1.3	Тип привода			Электро	Электро
1.4	Тип управления			Сопровождая	Сопровождая
1.5	Грузоподъёмность	Q	кг	2000	2000
1.6	Центр загрузки	c	мм	600	600
1.8	Расстояние от оси передних колёс до спинок вил	x	мм	916/982	916/982
1.9	Колёсная база	y	мм	1418	1418
2.1	Общая масса (с батареей)		кг	530	400
2.2	Нагрузка на ось, с грузом передняя/задняя		кг	950/1580	820/1580
2.3	Нагрузка на ось, без груза передняя/задняя		кг	425/105	295/105
3.1	Тип шин, ведущие колеса / грузовые колеса			Полиуретан	Полиуретан
3.2.1	Размер шин, ведущие колеса (диаметр*ширина)		мм	Ø85x70	Ø85x70
3.3.1	Размер шин, грузовые колеса (диаметр*ширина)		мм	Ø230x75	Ø230x75
3.4	Размер шин, опорные колеса (диаметр*ширина)		мм	Ø85x48	Ø85x48
3.5	Количество колёс, передние/задние (x-ведущие)		мм	1x+2/4	1x+2/4
3.6.1	Ширина колеи, передняя приводная сторона	b10	мм	498	498
3.7.1	Ширина колеи, задняя грузовая сторона	b11	мм	515	515
4.4	Высота подъёма	h3	мм	120	120
4.9	Высота рукоятки управления в положении хода, макс./мин.	h14	мм	715/1200	715/1200
4.15	Высота мачты в опущенном состоянии	h13	мм	85	85
4.19	Общая длина	l1	мм	1748	1748
4.20	Длина до спинки каретки вил	l2	мм	621	621
4.21	Общая ширина	b1/ b2	мм	710	710
4.22	Размеры вил	s/e/l	мм	55x170x1150	55x170x1150
4.25	Расстояние между вилами	b5	мм	540	540
4.32	Дорожный просвет, по центру колёсной базы	m2	мм	30	30
4.34.1	Ширина прохода с поддоном 1000 x 1200 поперёк вил	Ast	мм	2400	2400
4.34.2	Ширина прохода с поддоном 800 * 1200 вдоль вил	Ast	мм	2255	2255
4.35	Радиус поворота	Wa	мм	1600	1600
5.1	Скорость хода, с/ без груза		км/ч	5/5.5	5/5.5
5.2	Скорость подъёма каретки, с/ без груза		м/с	0.051/0.060	0.051/0.060
5.3	Скорость опускания, с/ без груза		м/с	0.032/0.39	0.032/0.39
5.8	Максимальный преодолеваемый уклон, с/без груза		%	6/16	6/16
5.10	Тип рабочего тормоза			электромагнитный	электромагнитный
6.1	Тяговый двигатель, тест 60 мин		кВт	1.1	1.1
6.2	Двигатель подъёма, тест 15%		кВт	0.84	0.84
6.4	Напряжение/номинальная ёмкость батареи		В/Ач	24/210	24/205
6.5	Вес батареи		кг	190	62
8.1	Тип привода			AC	AC
10.5	Тип рулевого управления			без усиления	без усиления
10.7	Уровень шума на месте оператора		дБ	74	74

В случае улучшения технических параметров или конфигураций никаких дополнительных уведомлений не будет.
Производитель оставляет за собой права вносить изменения в конструкцию.

ТЕХНИЧЕСКИЕ ХАРАКТЕРИСТИКИ

1.1	Производитель			EP	EP
1.2	Модель			EPT25-WA кислотная АКБ	EPT25-WA литий-ионная АКБ
1.3	Тип привода			Электро	Электро
1.4	Тип управления			Сопровождая	Сопровождая
1.5	Грузоподъёмность	Q	кг	2500	2500
1.6	Центр загрузки	c	мм	600	600
1.8	Расстояние от оси передних колёс до спинок вил	x	мм	916/982	916/982
1.9	Колёсная база	y	мм	1418	1418
2.1	Общая масса (с батареей)		кг	565	400
2.2	Нагрузка на ось, с грузом передняя/задняя		кг	985/1580	820/1580
2.3	Нагрузка на ось, без груза передняя/задняя		кг	460/105	295/105
3.1	Тип шин, ведущие колеса / грузовые колеса			Полиуретан	Полиуретан
3.2.1	Размер шин, ведущие колеса (диаметр*ширина)		мм	Ø85x70	Ø85x70
3.3.1	Размер шин, грузовые колеса (диаметр*ширина)		мм	Ø230x75	Ø230x75
3.4	Размер шин, опорные колеса (диаметр*ширина)		мм	Ø85x48	Ø85x48
3.5	Количество колёс, передние/задние (x-ведущие)		мм	1x+2/4	1x+2/4
3.6.1	Ширина колеи, передняя приводная сторона	b10	мм	498	498
3.7.1	Ширина колеи, задняя грузовая сторона	b11	мм	515	515
4.4	Высота подъёма	h3	мм	120	120
4.9	Высота рукоятки управления в положении хода, макс./мин.	h14	мм	715/1200	715/1200
4.15	Высота мачты в опущенном состоянии	h13	мм	85	85
4.19	Общая длина	l1	мм	1748	1748
4.20	Длина до спинки каретки вил	l2	мм	621	621
4.21	Общая ширина	b1/ b2	мм	710	710
4.22	Размеры вил	s/e/l	мм	55x170x1150	55x170x1150
4.25	Расстояние между вилами	b5	мм	540	540
4.32	Дорожный просвет, по центру колёсной базы	m2	мм	30	30
4.34.1	Ширина прохода с поддоном 1000 x 1200 поперёк вил	Ast	мм	2400	2400
4.34.2	Ширина прохода с поддоном 800 * 1200 вдоль вил	Ast	мм	2255	2255
4.35	Радиус поворота	Wa	мм	1600	1600
5.1	Скорость хода, с/ без груза		км/ч	5/5.5	5/5.5
5.2	Скорость подъёма каретки, с/ без груза		м/с	0.051/0.060	0.051/0.060
5.3	Скорость опускания, с/ без груза		м/с	0.032/0.39	0.032/0.39
5.8	Максимальный преодолеваемый уклон, с/без груза		%	6/16	6/16
5.10	Тип рабочего тормоза			электромагнитный	электромагнитный
6.1	Тяговый двигатель, тест 60 мин		кВт	1.1	1.1
6.2	Двигатель подъёма, тест 15%		кВт	0.84	0.84
6.4	Напряжение/номинальная ёмкость батареи		В/Ач	24/240	24/205
6.5	Вес батареи		кг	220	62
8.1	Тип привода			AC	AC
10.5	Тип рулевого управления			без усиления	без усиления
10.7	Уровень шума на месте оператора		дБ	74	74

В случае улучшения технических параметров или конфигураций никаких дополнительных уведомлений не будет.
Производитель оставляет за собой права вносить изменения в конструкцию.

КОНСТРУКЦИЯ

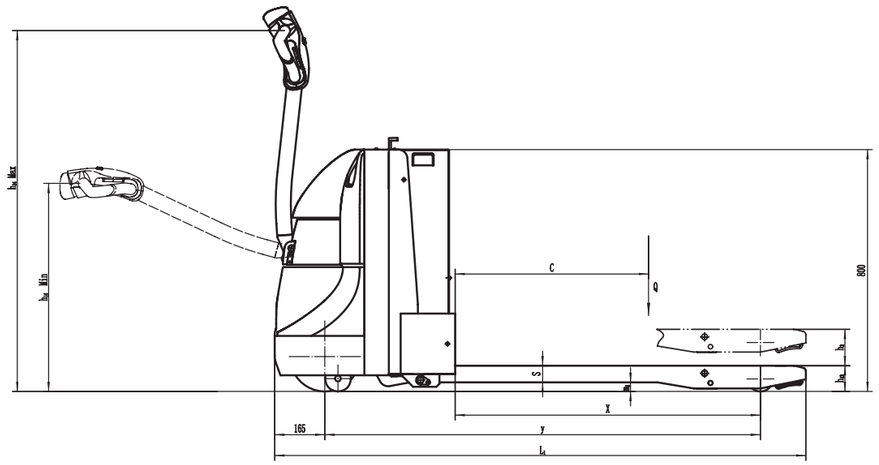

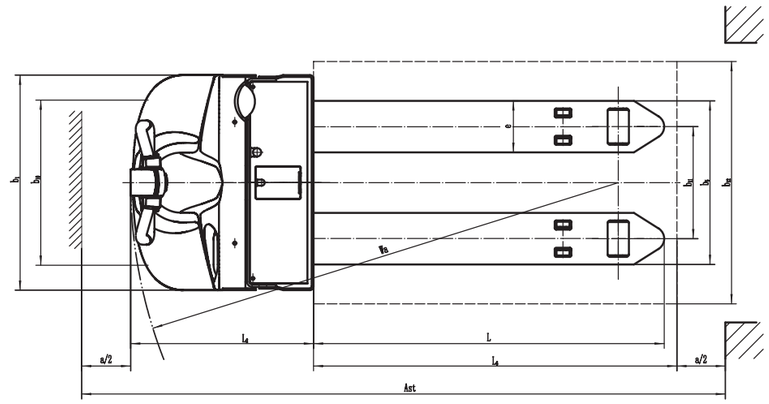

ОСТАТОЧНАЯ ГРУЗОПОДЪЁМНОСТЬ

Длина вил (мм)	Грузоподъёмность EPT20-20WA, кг
850	2000
1000	
1150	
1220	
1300	
1450	
1600	
1800	1800
2000	
2200	1600
2400	

MINI
HPL152
Грузоподъёмность - 1.5 т
Ширина вил - 540 мм
Длина вил - 1150 мм
Аккумуляторная батарея - 24/20 Ач
Скорость передвижения - 4.5 км/час
DC контроллер

MINI
EPT12-EZX
Грузоподъёмность - 1.2 т
Ширина вил - 560/685 мм
Длина вил - 1150 мм
Аккумуляторная батарея - 24/20 Ач
Скорость передвижения - 4.0/4.5 км/час
DC контроллер

MINI
F1
Грузоподъёмность - 1.5 т
Ширина вил - 685/560 мм
Длина вил - 1150 мм
Аккумуляторная батарея - 24/65 Ач
Скорость передвижения - 4.5 км/час
DC контроллер

NEW

MINI
F2
Грузоподъёмность - 1.5 т
Ширина вил - 685/560 мм
Длина вил - 1150 мм
Аккумуляторная батарея - 24/20 Ач
Скорость передвижения - 4.5 км/час
DC контроллер

NEW

MINI
EPL154
Грузоподъёмность - 1.5 т
Ширина вил - 540/685 мм
Длина вил - 1150 мм
Аккумуляторная батарея - 24/30 Ач
Скорость передвижения - 5 км/час
DC контроллер

MINI
EPT20-15ET
Грузоподъёмность - 1.5 т
Ширина вил - 560/685 мм
Длина вил - 1150 мм
Аккумуляторная батарея - 24/85 Ач
Скорость передвижения - 4.5 км/час
DC контроллер

MINI
EPL185
Грузоподъёмность - 1.8 т
Ширина вил - 540/685 мм
Длина вил - 1150 мм
Аккумуляторная батарея - 48/20 Ач
Скорость передвижения - 5.5 км/час
DC контроллер

MINI
EPT20-18EA
Грузоподъёмность - 1.8 т
Ширина вил - 540/685 мм
Длина вил - 1150 мм
Аккумуляторная батарея - 24/85 Ач
Скорость передвижения - 5.0 км/час
AC контроллер

MINI
EPL153
Грузоподъёмность - 1.5 т
Ширина вил - 560/685 мм
Длина вил - 1150 мм
Аккумуляторная батарея - 24/20 Ач
Скорость передвижения - 4.5 км/час
DC контроллер

MINI
EPL1531
Грузоподъёмность - 1.5 т
Ширина вил - 560/685 мм
Длина вил - 1150 мм
Аккумуляторная батарея - 24/20 Ач
Скорость передвижения - 5.0 км/час
DC контроллер

MINI
F3
Грузоподъёмность - 1.5 т
Ширина вил - 685/560 мм
Длина вил - 1150 мм
Аккумуляторная батарея - 24/20Ач
Скорость передвижения - 4.5 км/час
DC контроллер

NEW

MINI
F4
Грузоподъёмность - 1.5 т
Ширина вил - 685/560 мм
Длина вил - 1150 мм
Аккумуляторная батарея - 24/20 Ач
Скорость передвижения - 4.5 км/час
DC контроллер

NEW

MINI
EPT20-15ET2
Грузоподъёмность - 1.5 т
Ширина вил - 560/685 мм
Длина вил - 1150 мм
Аккумуляторная батарея - 24/65A/85A (Li-ion) Ач
Скорость передвижения - 5.0 км/час
DC контроллер

LI-ION

MINI
EPT20-15EHJ
Грузоподъёмность - 1.5 т
Ширина вил - 560/685 мм
Длина вил - 1150мм
Аккумуляторная батарея - 24/30 Ач
Скорость передвижения - 4.0 км/час
DC контроллер

MINI
EPT18-EHJ
Грузоподъёмность - 1.8 т
Ширина вил - 560/685 мм
Длина вил - 1150 мм
Аккумуляторная батарея - 24/30 Ач
Скорость передвижения - 3.0 км/час
DC контроллер

MINI
F4201
Грузоподъёмность - 2.0 т
Ширина вил - 685/560 мм
Длина вил - 1150 мм
Аккумуляторная батарея - 48/20 Ач
Скорость передвижения - 4.5/5 км/час
BLDC контроллер

NEW

MAX
WPL201
Грузоподъёмность - 2.0 т
Ширина вил - 540/685 мм
Длина вил - 1170мм
Аккумуляторная батарея - 48/30 Ач
Скорость передвижения - 5.5 км/час
DC контроллер

LIST

MAX
WPL202
Грузоподъёмность - 2.0 т
Ширина вил - 685/540 мм
Длина вил - 1150 мм
Аккумуляторная батарея - 24/100 Ач
Скорость передвижения - 5.5/6 км/час
AC контроллер

LIST NEW CE

MAX
KPL201
Грузоподъёмность - 2.0 т
Ширина вил - 540/685 мм
Длина вил - 1150 мм
Аккумуляторная батарея - 24/205 Ач
Скорость передвижения - 10.0 км/час
AC контроллер

LIST CE

MINI
EPT20-SR
Грузоподъёмность - 2.0 т
Ширина вил - 540/685 мм
Длина вил - 1150 мм
Аккумуляторная батарея - 24/205 Ач
Скорость передвижения - 6.0 км/час
AC контроллер

LIST

MAX
EPT20-30RTS
EPT20-35RTS
Грузоподъёмность - 3.0/3.5 т
Ширина вил - 686 мм
Длина вил - 1190 мм
Аккумуляторная батарея - 24/280/360 Ач
Скорость передвижения - 12.0 км/час
AC контроллер

MINI
EPT20-ET
Грузоподъёмность - 2.0 т
Ширина вил - 560/685 мм
Длина вил - 1150 мм
Аккумуляторная батарея - 48/30 Ач
Скорость передвижения - 5.5 км/час
DC контроллер

MAX
RPL201/RPL201H
RPL251/RPL301
Грузоподъёмность - 2.0/2.5/3.0 т
Ширина вил - 540/560/685 мм
Длина вил - 1150/1220 мм
Аккумуляторная батарея - 24/205 Ач
Скорость передвижения - 8.0/12.0 км/час
AC контроллер

LIST CE

MINI
EPT20-ET2(L)
Грузоподъемность 2.0 т
Ширина вил - 560 мм
Длина вил - 1150 мм
Аккумуляторная батарея - 48/30(AGM)/48/ 20 (Li-ion) Ач
Скорость передвижения - 5.5 км/ч
DC контроллер

LI-ION NEW

MAX
EPT20-20WA
EPT25-WA
Грузоподъёмность - 2.0/2.5 т
Ширина вил - 540/685 мм
Длина вил - 1150/1220 мм
Аккумуляторная батарея 24/210/240/205A (Li-ion) Ач
Скорость передвижения - 5.5 км/час
AC контроллер

LI-ION CE