V2201.02

Let's grow together

# EP CPD25FVD8

## Электропогрузчик 2.5T с противовесом LI-ION TECHNOLOGY

- Компактный размер
- Высокопрочные компоненты
- Литий-ионная технология
- Телематика
- Низкая совокупная стоимость владения

CE

# ОСОБЕННОСТИ

## Литий-ионная технология

CPD25FVD8 адаптирует литий-ионный аккумулятор LFP, который предотвращает самовозгорание аккумулятора и обеспечивает безопасную работу. Он поддерживает подзарядку по возможности, поэтому его можно заряжать в предпочтительное время в течение дня, не нарушая рабочий график.

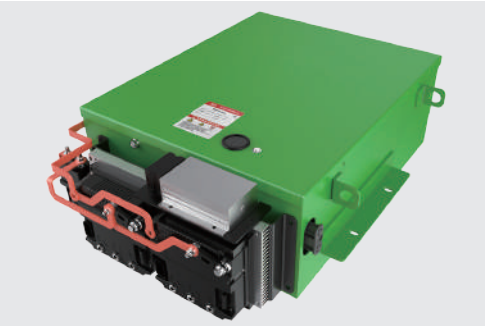

## Низкая стоимость владения

По сравнению с дизельным вилочным погрузчиком, CPD25FVD8 экономит 30-50% затрат на электроэнергию благодаря литий-ионной технологии. Плата за техническое обслуживание не требуется, если на погрузчике не установлен воздушный фильтр, масляный фильтр, моторное масло или стартерный аккумулятор.

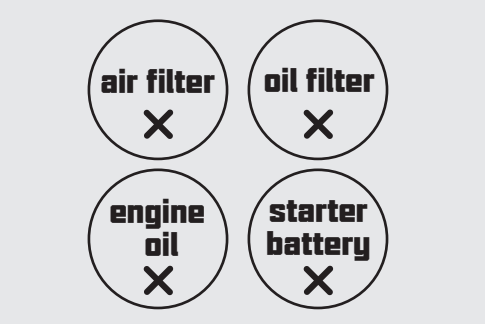


## Компактный размер

Общая длина CPD25FVD8 составляет 3573 мм, что на 5% больше, чем у обычного вилочного погрузчика с двигателем внутреннего сгорания для использования в узких проходах.

## Водонепроницаемая конструкция класса

CPD25FVD8 имеет класс защиты IPX4 и защищает грузовики от брызг воды под разными углами. Водонепроницаемая конструкция позволяет эксплуатировать грузовики на открытом воздухе даже в дождь.

## Телематика

CPD25FVD8 предлагает новейшую телематику EP. Он предоставляет следующие функции для облегчения управления ногами:

- Местоположение грузовика в режиме реального времени
- Отчеты об использовании грузовиков и диагностика
- Аналитика состояния литий-ионных аккумуляторов
- Обновления по регистрации карточного доступа

# Электропогрузчик 2.5T с противовесом CPD25FVD8

| | | | | | |
|---|---|---|---|---|---|
| Основные характеристики | 1.1 | Производитель | | | EP |
| | 1.2 | Модель | | | CPD25FVD8 |
| | 1.3 | Источник питания | | | Электро. |
| | 1.4 | Положение оператора | | | Сидя |
| | 1.5 | Номинальная грузоподъемность | Q | кг | 2500 |
| | 1.6 | Центр загрузки | c | мм | 500 |
| | 1.8 | Расстояние от оси передних колес до спинок вил | x | мм | 495 |
| | 1.9 | Колесная база | y | мм | 1595 |
| Масса | 2.1 | Общая масса | | кг | 3830 |
| | 2.2 | Нагрузка на ось, с грузом спереди/сзади | | кг | 5530/800 |
| | 2.3 | Нагрузка на ось, без нагрузки спереди/сзади | | кг | 1480/2350 |
| Ходовая часть | 3.1 | Тип шины | | | Суперэластик |
| | 3.2 | Размер передних колес | | | 7.00-12 |
| | 3.3 | Размер задних колес | | | 6.00-9 |
| | 3.5 | Количество колес, передние/задние (x - ведущие) | | мм | 2x/2 |
| | 3.6 | Передняя колея колес | b10 | мм | 970 |
| | 3.7 | Задняя колея колес | b11 | мм | 975 |
| Габаритные размеры | 4.1 | Наклон мачты/каретки вил вперед/назад | α/β | ° | 6/10 |
| | 4.2 | Высота мачты в сложенном состоянии | h1 | мм | 2060 |
| | 4.3 | Свободный ход каретки | h2 | мм | 140 |
| | 4.4 | Высота подъема | h3 | мм | 3000 |
| | 4.5 | Высота поднятой мачты | h4 | мм | 4050 |
| | 4.7 | Высота защитного ограждения (по кабине) | h6 | мм | 2160 |
| | 4.8 | Высота сиденья | h7 | мм | 1095 |
| | 4.12 | Высота буксировочной сцепки | h10 | мм | 435 |
| | 4.19 | Габаритная длина | l1 | мм | 3573 |
| | 4.20 | Длина до спинки вил | l2 | мм | 2503 |
| | 4.21 | Габаритная ширина | b1/b2 | мм | 1154 |
| | 4.22 | Стандартные вилы (Толщина x Ширина x Длина) | s/e/l | мм | 40×125×1070 |
| | 4.23 | Класс/тип каретки вил A, B | | | 2A |
| | 4.24 | Ширина каретки вил | b3 | мм | 1090 |
| | 4.31 | Дорожный просвет, с грузом, ниже мачты | m1 | мм | 100 |
| | 4.32 | Дорожный просвет, посреди колесной базы | m2 | мм | 150 |
| | 4.34.1 | Ширина прохода для поддонов 1000×1200 поперек | Ast | мм | 3985 |
| | 4.34.2 | Ширина прохода для поддонов 800×1200 поперек | Ast | мм | 4195 |
| | 4.35 | Внешний радиус поворота | Wa | мм | 2290 |
| Эксплуатационные характеристики | 5.1 | Скорость движения с грузом/без груза | | км/ч | 11/12 |
| | 5.2 | Скорость подъема с грузом/без груза | | м/с | 0.28/0.37 |
| | 5.3 | Скорость опускания с грузом/без груза | | м/с | 0.45/0.5 |
| | 5.5 | Тяговое усилие с грузом/без груза | | N | —— |
| | 5.6 | Макс. тяговое усилие с грузом/без груза | | N | —— |
| | 5.8 | Макс. преодолеваемый подъем с грузом/без груза | | % | 15/15 |
| | 5.10 | Рабочий тормоз | | | Гидравлич. |
| | 5.11 | Стояночный тормоз | | | Механич. |
| Электро-двигатель | 6.1 | Мощность приводного двигателя S2 60 мин. | | кВт | 10 |
| | 6.2 | Номинал. мощность двигателя подъем на S3 15% | | кВт | 12 |
| | 6.4 | Номинальная емкость батареи | | В/Ач | 80/205 |
| | 6.5 | Вес батареи | | кг | —— |
| Прочее | 8.1 | Тип управления приводом | | | AC |
| | 10.5 | Тип рулевого управления | | | Гидравлич. |
| | 10.7 | Уровень звукового давления на ухо водителя | | dB(A) | < 74 |

1. Параметры указанные в табличной части для стандартного исполнения техники.
2. Параметры могут быть изменены производителем без уведомления
3. Параметр был определен в результате тестовых испытаний

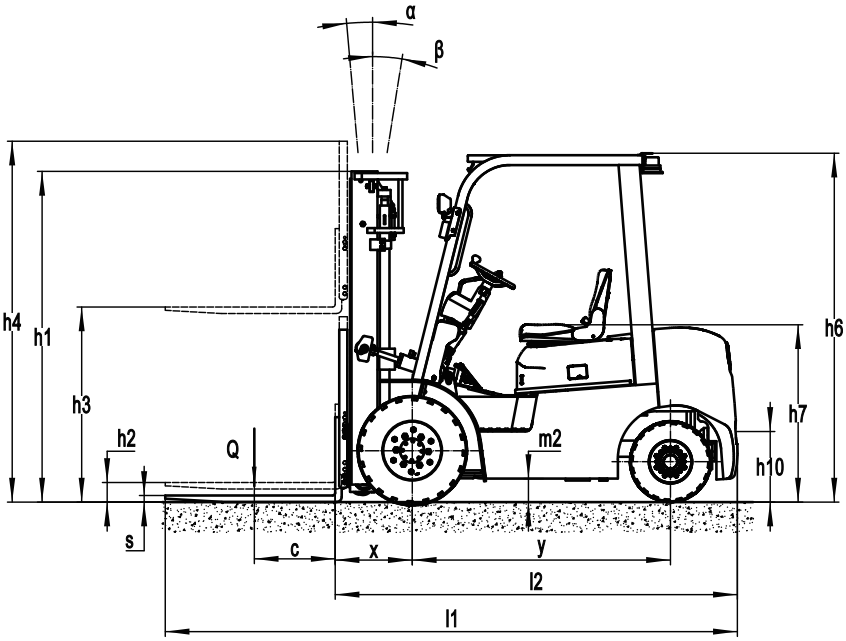


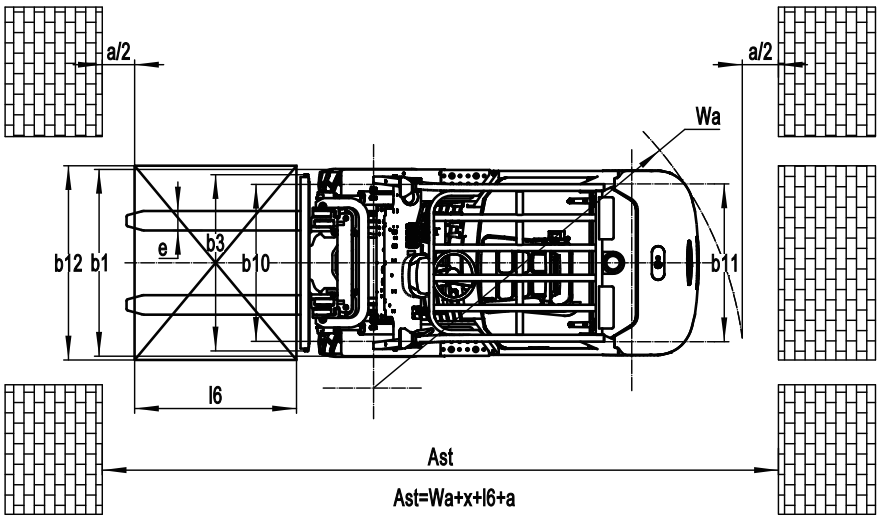


**График остаточной грузоподъемности**

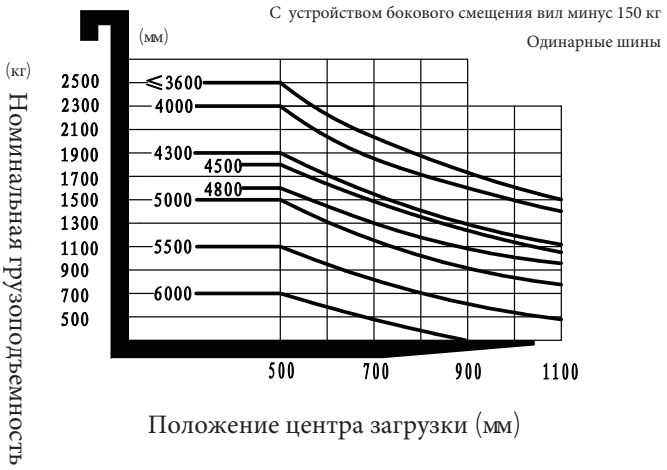

# Опции

| No. | Дополнительные опции | CPD25FVD8 |
|---|---|---|
| 1.1 | Размеры вил | ○122*40*920●122*40*1070○122*40*1150○122*40*1220<br>○122*40*1370○122*40*1500○122*40*1600○122*40*1700<br>○122*40*1820○122*40*1900○122*40*2000○122*40*2200 |
| 1.4 | Ширина каретки вил | ●1040[illegible] |
| 1.5 | Высота каретки вил | ●1025[illegible] |
| 2.5 | Материал переднего колеса | ● [illegible] |
| 2.6 | Материал заднего колеса | ● [illegible] |
| 2.7 | Емкость батареи | ●80V205AH○80V280AH○80V410AH |
| 2.8 | Зарядное устройство | ●80V35A○80V65A○80V130A<br>○80V200A (только для 80V410AH батарей)<br>○80V35A（Внутренний однофазный）○80V60A（Внутренний) |
| 2.9 | Индикатор батареи | ●С часами |
| 2.10 | Тип сиденья | ● Премиум○с амортизатором○с амортизатором+ремнем безопасности |
| 2.11 | Навесное оборудование | ● Нет○Встроенный сайдшифт○Внешний сайдшифт○Позиционер вил |
| 2.13 | Тяговый штифт | ●Да |
| 3.5 | Передние фары | ●LED |
| 3.6 | Задние фары | ●Нет○LED |
| 3.7 | Габаритные огни | ●Да |
| 3.8 | Рулевой фонарь | ●Да |
| 3.9 | Блюспот | ●Нет○2 спереди○1 задний○2 передних + 1 задний |
| 3.10 | Проблесковый маячок | ●Нет○1 левый, 1 правый (красный) |
| 3.11 | Зеркало заднего вида | ● 1 посередине○ Добавить 1 зеркало заднего вида с обеих сторон |
| 3.17 | OPS система | ●Да |
| 3.23 | Телематика | ●Нет ○да или индивидуально под клиента |
| 4.3 | Кабина | ● Нет○Базовая полузакрытая кабина○Модернизированная полузакрытая кабина ○Закрытая кабина |
| 4.9 | Отопитель | ●Нет○да или индивидуально под клиента |
| Примечание: ● стандартно ○ опционально — устанавливается за доп. плату | | |

# Опции мачты

| Тип мачты | Высота подъема вил ( h3 ) | Габаритные размеры | | | Свободный ход(h2) | |
|---|---|---|---|---|---|---|
| | | Высота сложенной мачты (h1) | Высота с выдвинутой мачтой(h4) | | Без решетки | С решеткой |
| | | | Без решетки | С решеткой | | |
| | мм | мм | мм | мм | мм | мм |
| Двухсекционная с ограниченным свободным ходом | 3000 | 2075 | 3565 | 4025 | 140 | 140 |
| | 3300 | 2225 | 3865 | 4325 | 140 | 140 |
| | 3600 | 2375 | 4165 | 4625 | 140 | 140 |
| | 4000 | 2625 | 4565 | 5025 | 140 | 140 |
| Двухсекционная со свободным ходом | 3000 | 2035 | 3565 | 4025 | 1470 | 1000 |
| | 3300 | 2185 | 3865 | 4325 | 1620 | 1150 |
| Трехсекционная со свободным ходом | 4300 | 2035 | 4865 | 5325 | 1470 | 1000 |
| | 4500 | 2115 | 5065 | 5525 | 1550 | 1080 |
| | 4800 | 2220 | 5365 | 5825 | 1655 | 1185 |
| | 5000 | 2305 | 5565 | 6025 | 1740 | 1270 |
| | 5500 | 2555 | 6065 | 6525 | 1990 | 1520 |
| | 6000 | 2805 | 6565 | 7025 | 2240 | 1770 |