Let's grow together

EST122

Электроштабелёр 1.2T

- Надёжное шасси
- Крепкая мачта
- Легкость в эксплуатации
- Эффективная гидравлическая система

CE

Отличительные особенности

Надёжное шасси

Полностью закрытый корпус шасси, усиленный защитный фартук, шасси и мачта. Хороший обзор через мачту способствуют комфорту и безопасности

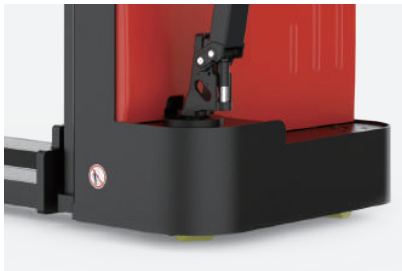

Крепкая мачта

С-образый профиль усиленной мачты обеспечивает длительный ресурс и повышенную остаточную грузоподъемность на максимальной высоте

Легкость в эксплуатации

Быстрый, мощный, маневренный (за счет смещенной в бок низкорасположенной рукоятки управления) , удобный для работы в узких проходах, на мезонине, в лифтах, внутри малотоннажных автомобилей

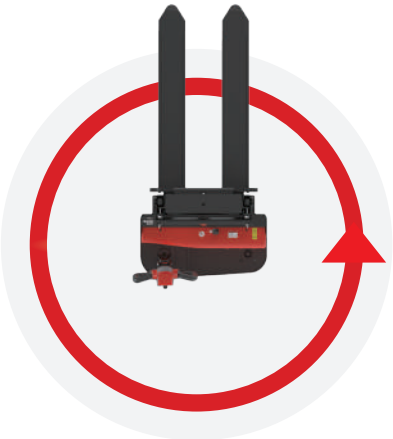

Эффективная гидравлическая система

Используются компоненты поставщиков, являющихся мировыми лидерами в своих сегментах, которые могут предложить эталонные показатели эксплуатационных характеристик, качества и надежности

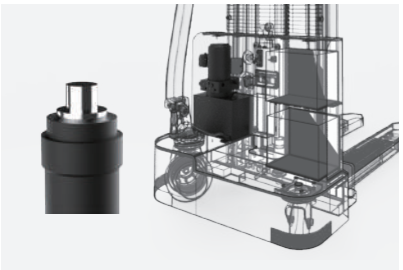

Самоходный штабелер 1.2T
EST122

Основные характеристики				
1.1	Производитель			EP
1.2	Модель			EST122
1.3	Источник питания			электрический
1.4	Положение оператора			Пеший / Ведомый
1.5	Номинальная грузоподъемность	Q	кг	1200
1.6	Центр загрузки	c	мм	600
1.8	Расстояние от оси передних колес до спинок вил	x	мм	808
1.9	Колесная база	y	мм	1209
Масса				
2.1	Общая масса)		кг	550
2.2	Нагрузка на ось (с грузом), передняя/задняя		кг	912/1138
2.3	Нагрузка на ось (без груза), передняя/задняя		кг	449/101
Ходовая часть				
3.1	Тип шин, передние/задние			PU/PU
3.2	Размер передних колес		мм	Ø210×70
3.3	Размер задних колес		мм	Ø74×88
3.4	Размер опорных колес		мм	Ø130×55
3.5	Количество колес, передние/задние (x - ведущие)		мм	1x +1/4
3.6	Передняя колея колес	b10	мм	616
3.7	Задняя колея колес	b11	мм	433
Габаритные размеры				
4.1	Угол наклона мачты вперед/назад	α/ β	мм	
4.2	Высота сложенной мачты	h1	мм	2080
4.3	Свободный ход каретки	h2	мм	0
4.4	Высота подъема вил	h3	мм	2920
4.5	Высота поднятой мачты	h4	мм	3545
4.6	IПодъем опорных вил	h5	мм	
4.9	Высота рукоятки управления мин./макс	h14	мм	750/ 1340
4.10	Высота рулевого колеса	h8	мм	
4.15	Высота от пола до верхней кромки вил (мин.)	h13	мм	90
4.19	Габаритная длина (оператор идет рядом)	l1	мм	1700
4.20	Длина до спинки вил (оператор идет рядом)	l2	мм	526
4.21	Габаритная ширина	b1	мм	800
4.22	Стандартные вилы (Толщина x Ширина x Длина)	s/ e/ l	мм	60/ 190/ 1150
4.24	Ширина каретки вил	b3	мм	795
4.25	Расстояние между внешними кромками вил min/max	b5	мм	570/685
4.26	Расстояние между опорными консолями	b4	мм	
4.31	Дорожный просвет под мачтой	m1	мм	
4.32	Дорожный просвет посреди колесной базы	m2	мм	37
4.34.1	Ширина рабочего коридора для паллет 1000x1200, в ширину	Ast	мм	2233
4.34.2	Ширина рабочего коридора для паллет 800x1200, вдоль	Ast	мм	2148
4.35	Внешний радиус поворота	Wa	мм	1392
Эксплуатационные характеристики				
5.1	Скорость движения с грузом/без груза		км/ч	3.7/4.0
5.2	Скорость подъема каретки с грузом/без груза		м/с	0.08/0.135
5.3	Скорость опускания каретки с грузом/без груза		м/с	0.105/0.097
5.8	Макс. Преодолеваемый наклон, с грузом/без груза		%	3/10
5.10	Рабочая тормозная система			Электромагнитный
Электроприводы				
6.1	Тяговый двигатель, DC (постоянный ток, обслуживаемый)		кВт	0.75
6.2	Двигатель подъема, DC (постоянный ток, обслуживаемый)		кВт	2.2
6.3	Размер отсека для АКБ		мм	260x165x170
6.4	Рабочее напряжение батареи/номинал. емкость батареи		В/А-ч	2x12/80
6.5	Вес батареи (+/- 5%)		кг	2x19.6
Прочее				
8.1	Тип контроллеров			DC

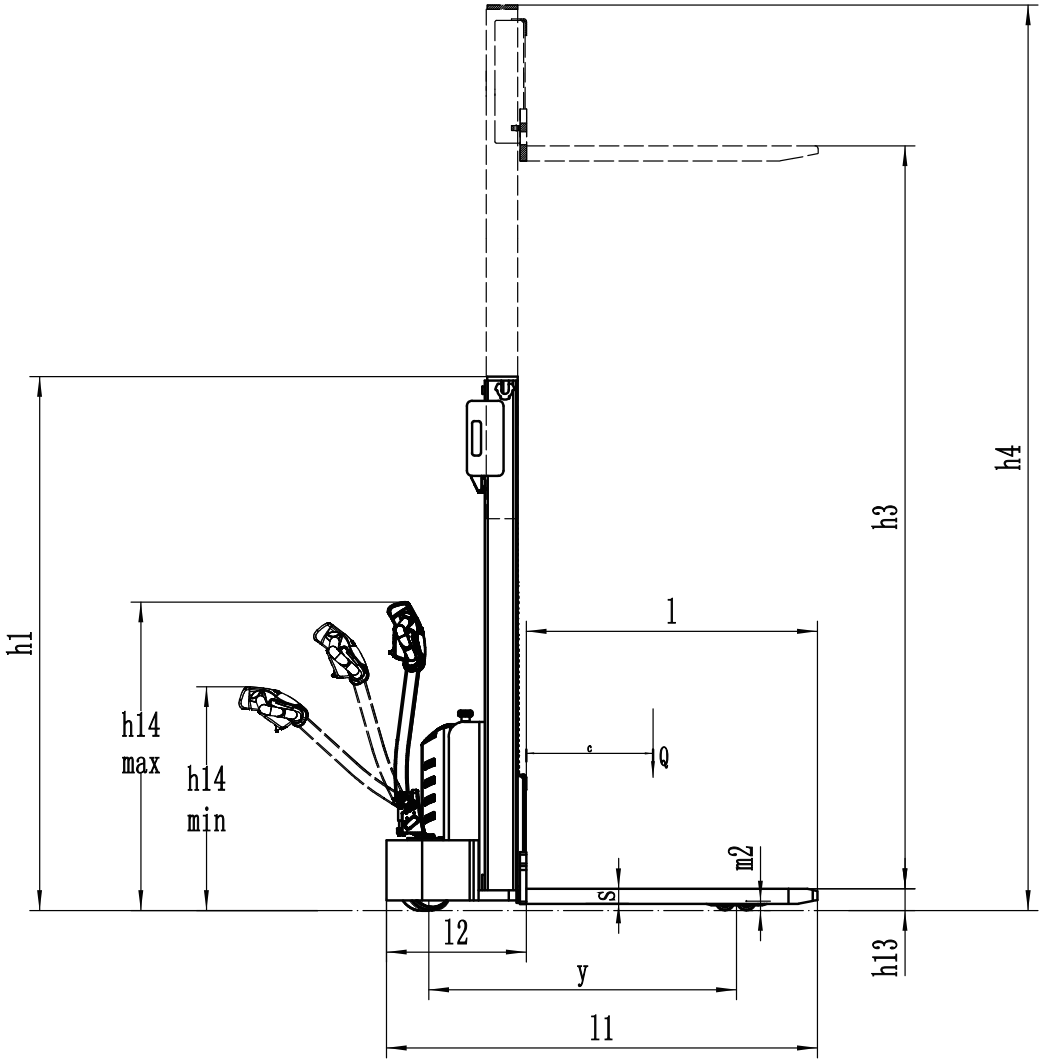

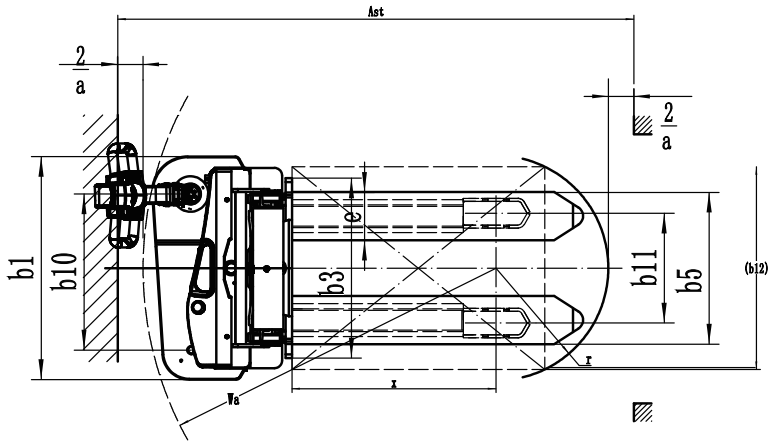

Параметры мачты:

Тип мачты	Макс высота подъемаh3+h13	Высота сложенной мачты h1	Свободный ход h2	Высота поднятой мачты h4
Двухсекционная с ограниченным свободным ходом ZT	2516	1856	—	3071
	2716	1956	—	3271
	3016	2106	—	3571
	3316	2256	—	3871