Let's grow together

CPD15LE

Трехопорный электрический вилочный погрузчик 1.5T

- Настройка литиевых батарей;
- Чрезвычайно маленький рабочий радиус;
- Большая кабина водителя.

ОТЛИЧИТЕЛЬНЫЕ ОСОБЕННОСТИ

Настройка литиевых батарей

Литиевая батарея поможет вам избавиться от ночных кошмаров, связанных с обслуживанием батареи. Вилочный погрузчик можно заряжать во время перерыва и использовать, когда у вас есть работа.

Чрезвычайно маленький рабочий радиус

Подходит для легкой промышленности, электроники, текстиля и других отраслей. Это применимо для подъемных работ между этажами / элеваторами. Он может входить в обычную грузовую лестницу, перевозящую грузы с радиусом поворота около 1,3 метра. Его можно транспортировать, укладывать и переворачивать в узком пространстве. Это легкий, небольшой и высокопроизводительный электрический сбалансированный вилочный погрузчик.

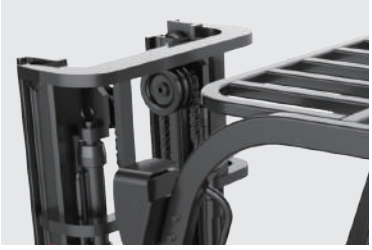

Большая кабина водителя

Данная кабина даёт большое пространство для вождения, а высокую эффективность работы обеспечивает комфортное управление.

*Изображения показаны только для справки. Фактический продукт может отличаться из-за улучшения продукта.

Электрический вилочный погрузчик1.5T

CPD15LE

1.1	Производитель			EP
1.2	Модель			CPD15LE
1.3	Тип привода			Электрический
1.4	Положение оператора			Сидя
1.5	Номинальная грузоподъемность	Q	T	1.5
1.6	Центр загрузки	c	мм	500
1.8	Расстояние от оси передних колес до спинок вил	x	мм	325
1.9	Колесная база	y	мм	1275
Масса				
2.1	Общая масса (с батареей)		кг	2600
2.2	Нагрузка на ось (с грузом), передняя/задняя		кг	560/3540
2.3	Нагрузка на ось (без груза) передняя/задняя		кг	1050/1550
Ходовая часть				
3.1	Тип шин			твердая резина
3.2	Размер передних шин		мм	343×170
3.3	Размер задних шин		мм	16×6-8(420×154)
3.5	Количество колёс, передние/задние (X-ведущие)		мм	2/1x
3.6	Передняя колея колёс	b10	мм	890
3.7	Задняя колея колёс	b11	мм	——
Габаритные размеры				
4.1	Угол наклона мачты вперед/назад	α/ β (°)		6/ 6
4.2	Минимальная высота мачты	h1	мм	1980
4.3	Свободный ход каретки	h2	мм	100
4.4	Высота подъема вил	h3	мм	3000
4.5	Высота поднятой мачты	h4	мм	4054
4.7	Высота кабины по защитному ограждению	h6	мм	1995
4.8	Высота сиденья кресла оператора	h7	мм	985
4.12	Высота буксировочного крюка	h10	мм	660
4.19	Габаритная длина	l1	мм	2780
4.20	Длина до спинок вил	l2	мм	1860
4.21	Габаритная ширина со стандартными шинами	b1/ b2	мм	1090
4.22	Стандартные вилы (Ширина x Толщина x Длина)	s/ e/ l	мм	40×100×920
4.23	Класс каретки вил			2A
4.24	Ширина каретки вил	b3	мм	1040
4.31	Дорожный просвет под мачтой	m1	мм	90
4.32	Дорожный просвет посреди колесной базы	m2	мм	78
4.34.1	Ширина рабочего коридора для паллет 1000x1200, в ширину	Ast	мм	3190
4.34.2	Ширина рабочего коридора дпя паллет 800x1200, вдоль	Ast	мм	3310
4.35	внешний радиус поворота	Wa	мм	1535
Эксплуатационные характеристики				
5.1	Скорость движения с грузом/без груза		км/ч	6.0/8.0
5.2	Скорость подъема каретки с грузом/без груза		м/с	0.2/ 0.3
5.3	Скорость опускания каретки с грузом/без груза		м/с	0.44/ 0.425
5.5			H	——
5.6	Тяговое усилие с грузом/без груза		H	5.0/7.0
5.7	Преодолеваемый уклон с грузом/без груза		%	6/8.0
5.8			%	——
5.9	Рабочая тормозная система			Гидравлический / механический
5.10	Стояночная тормозная система			Гидравлический / механический
Двигатель				
6.1	Тяговый двигатель, AC (переменный ток, необслуживаемый)		кВт	6.5
6.2	Двигатель подъема, AC (переменный ток, необслуживаемый)		кВт	5.5
6.3	Размер аккумуляторной батареи		мм	
6.4	Рабочее напряжение батареи/номинал. емкость батареи		В/А-ч	48V/160Ah
6.5	Вес батареи минимальный/максимальный		кг	180kg
Система управления				
8.1	Рулевой электродвигатель			AC
10.5	Тип рулевого управления			Гидравлическое рулевое управление
10.7	Уровень шумового воздействия на оператора		dB (A)	≤70

В случае улучшения технических параметров или конфигураций никаких дополнительных уведомлений не будет. Показанная схема может содержать нестандартные конфигурации. Производитель оставляет за собой права вносить изменения в конструкцию.

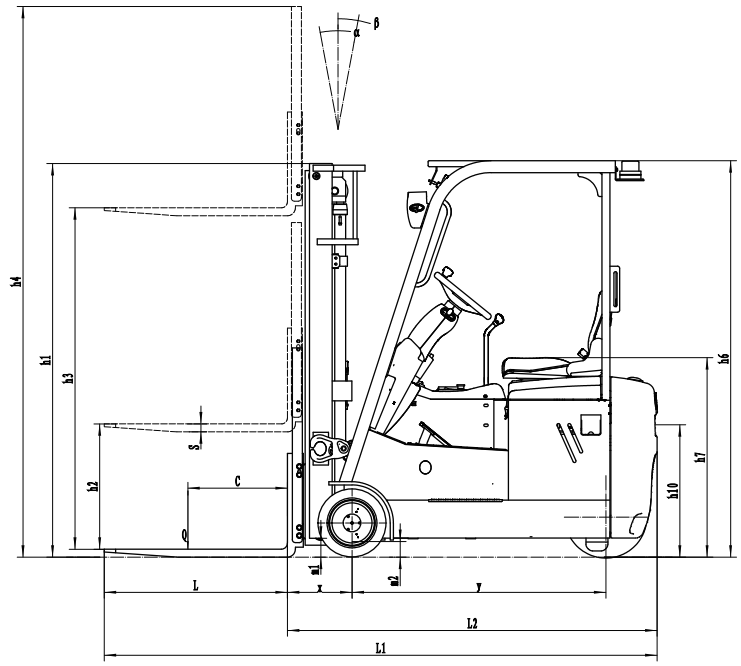

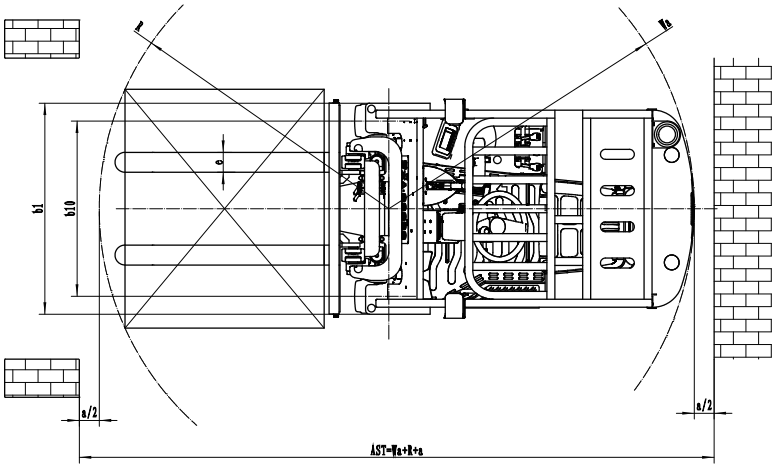

Параметры мачты:

Тип		Модель	Max. высота подъема h3	Габаритные размеры			Свободный ход		Задний Свес X	Угол наклона		Остаточная грузоподъемность
				Высота сложенной мачты h1	Мачта выдвинута		Без Решетки	С Решеткой h2		Вперед α	Назад β	Центр загрузки 500 мм
					Без Решетки	с Решеткой h4						Одинарные шины
									1.5т			1.5т
			мм	мм	мм	мм	мм	мм	мм	Deg	Deg	кг
Двухсекционная с ограниченным свободным ходом ZT		2W200	2000	1480	2546	3054	100	100	325	6	6	1500
		2W250	2500	1730	3046	3554	100	100	325	6	6	1500
		2W270	2700	1830	3246	3754	100	100	325	6	6	1500
		2W300	3000	1980	3546	4054	100	100	325	6	6	1500
		2W330	3300	2130	3846	4354	100	100	325	6	6	1500
		2W350	3500	2230	4046	4554	100	100	325	6	6	1350
		2W360	3600	2280	4146	4654	100	100	325	6	6	1350
		2W400	4000	2530	4546	5054	100	100	325	3	5	1150
		2W425	4250	2655	4796	5304	100	100	325	3	5	1000
		2W450	4500	2780	5046	5554	100	100	325	3	5	800
Двухсекционная со свободным ходом ZZ		2F250	2500	1760	3046	3554	1244	736	325	6	6	1500
		2F270	2700	1860	3246	3754	1344	836	325	6	6	1500
		2F300	3000	2010	3546	4054	1494	986	325	6	6	1500
		2F330	3300	2160	3846	4354	1644	1136	325	6	6	1500
		2F350	3500	2260	4046	4554	1744	1236	325	6	6	1350
		2F360	3600	2310	4146	4654	1794	1286	325	6	6	1350
		2F400	4000	2510	4546	5054	1994	1486	325	3	5	1150
Трёхсекционная со свободным ходом DZ		3F370	3700	1730	4246	4754	1214	706	325	6	6	1150
		3F400	4000	1830	4546	5054	1314	806	325	3	5	1150
		3F435	4350	1980	4896	5404	1464	956	325	3	5	1000
		3F450	4500	2030	5046	5554	1514	1006	325	3	5	800

Диаграмма остаточной грузоподъемности

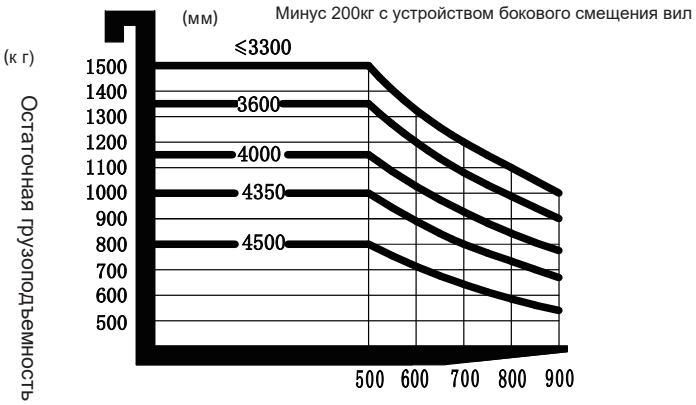

Опции:

	Наименование опции	CPD15LE
1	Длина вилки	○
2	Телескопические	○
3	Батарея повышенной емкости	○
4	Импорт батареи	—
5	Твердые резиновые шины	●
6	Экологическая твердая шина	○
7	Холодное исполнение погрузчика	—
8	Боковая (горизонтальная) замена АКБ	—
9	Весовое оборудование	○
10	Защитная крыша	○
11	Опции мачты	○
12	Защитное ограждение оператора	○
13	Устройство бокового смещения вил	○
14	Пропорциональное значение	—
17	Фары ГОЛОВНОГО света	●
28	Задние фонари, указатели поворота и торможения	○
22	Проблесковый маяк	●
18	Огнетушитель	○
19	Система автозаполнения водой	—
20	Сиденье с амортизатором	○
21	Датчик присутсвия оператора	○
23	Обогреватель	—
25	Ветровое стекло со стеклоочистителем и стеклоомывателем	—
26	Заднее стекло со стеклоочистителем и стеклоомывателем	—
16	Мягкая кабина	—
24	Сдвоенные шины	—
27	Панорамное зеркало заднего вида	○
29	Система стабилизации	○
30	Решетка ограждения груза (высокая)	○
31	Устройство для перемещения АКБ	—
32	Вентилятор	○
33	Вольтметр	○
35	Изготовление на заказ по ширине и высоте ограждение оператора (кабина)	○
примечание:	● Стандартное исполнение ○ Опционально — Устанавливается за дополнительную плату	