Let's grow together

EPT16-ET/EPT20-ET

Транспортировщик паллет 1.6 - 2.0т

■ Мощность 48V, идеальное решение для длительной работы на улице

Освоение городской логистики.
Создан для работы в сложных условиях.

Высокое препятствие

Дорожные неровности

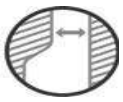

Узкое пространство

Особенности

Небольшой эксплуатационный вес, высокая вместимость, не ограниченная типом пола:

- Минимальный размер с грузоподъемностью 2,0 тонны, с радиусом поворота 1465 мм

Конструкция повышенной проходимости:

- EPT16-ET может легко преодолевать барьер высотой 100 мм благодаря запатентованному опорному колесу с опрокидыванием и большому приводному колесу.
- Низкая высота на 80 мм и высота подъема на 140 мм обеспечивают гибкость для поддонов и приложений.

Простая конструкция ручки:

- Простая конструкция ручки управления позволяет снизить затраты и время на монтаж.

Бесщеточный электромагнитный двигатель переменного тока ОС:

- Двигатель не требует обслуживания в течении срока службы.

Инновационная рама:

- Вес груза и узлов тележки равномерно распределяется на шасси.

Амортизирующая конструкция шасси:

- Спеuиальная конструкция шасси минимизирует различия между использованием тележки на грунте и неровной поверхности.

Электронная система 48V:

- Электронная система 48V повышает надежность и эффективность.

Простое обслуживание:

- Электронная система и батарея могут быть легко открыты, нажав на одну кнопку.
- Ведущее колесо крепится на одну гайку.
- Выдвижной шнур для зарядки.

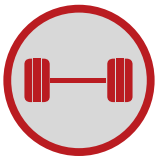

Грузоподъемность

2000kg

Радиус поворота

1465mm

Ведущие колеса, диаметр x ширина

250x74mm

Мин. высота 80mm | Макс. высота 220mm

Дополнительное поворотное колесо (только .11м1 EPT 16-ET) 100mm

Уклон с/без груза 8% | 16%

EPT16-ET/EPT20-ET

Электротележка 1.6 - 2.0т

Характеристики					
1.1	Производитель			EP	EP
1.2	Модель			EPT20-ET	EPT16-ET（Поворотное грузовое колесо）
1.3	Тип привода			Аккумулятор	Аккумулятор
1.4	Тип управления			Пеший	Пеший
1.5	Грузоподъемность	Q	кг	2000	1600
1.6	Центр загрузки	c	мм	600	600
1.8	Расстояние от оси передних колес до спинок вил	x	мм	873/976	873/976
1.9	Колесная база	y	мм	1247/1350	1247/1350
Масса					
2.1	Общая масса (с батареей)		кг	220	215
2.2	Нагрузка на ось (с грузом), передняя/задняя		кг	740/1480	625/1190
2.3	Нагрузка на ось (без груза), передняя/задняя		кг	180/40	180/35
Ходовая часть					
3.1	Тип шин, ведущие колеса / грузовые колеса			ПУ/ПУ	Прорезиненные/ПУ
3.2	Размер шин, ведущие колеса		мм	Ф250x74	Ф255x74
3.3	Размер шин, грузовые колеса		мм	4x Ф78x60	4xФ80x40
3.4	Размер шин, опорные колеса		мм	Ф74x48	Ф74x48
3.5	Количество колёс, передние/задние (x-ведущие)		мм	1x 2/4	1x 2/4
3.6	Ширина колеи, передняя приводная сторона	b_{10}	мм	435	435
3.7	Ширина колеи, задняя грузовая сторона	b_{11}	мм	410（535）	410（535）
Размеры					
4.4	Высота подъема	h_3	мм	140	140
4.9	Высота рукоятки управления в положении хода, макс./мин	h_{14}	мм	750/1170	750/1170
4.15	Высота мачты в опущенном состоянии	h_{13}	мм	80	80
4.19	Общая длина	l_1	мм	1685	1685
4.20	Длина до спинки каретки вил	l_2	мм	535	535
4.21	Общая ширина	b_1/ b_2	мм	560（685）	560（685）
4.22	Размеры вил	s/ e/ l	мм	50/150/1150	50/150/1150
4.25	Наружная ширина вил	b_5	мм	560（685）	560（685）
4.32	Дорожный просвет по центру колесной базы	m_2	мм	30	30
4.34.1	Ширина прохода с поддоном 1000 x 1200 поперёк вил	Ast	мм	1792	1792
4.34.2	Ширина прохода с поддоном 800 x 1200 вдоль вил	Ast	мм	1992	1992
4.35	Радиус поворота	Wa	мм	1465(Lifted）	1465(Lifted）
Эксплуатационные характеристики					
5.1	Скорость хода, с грузом / без груза	km/ h	км/ч	4/5.5	4/5.5
5.2	Скорость подъема каретки, с грузом / без груза		м/с	0.024/0.038	0.024/0.038
5.3	Скорость опускания, с грузом / без груза		м/с	0.034/0.025	0.034/0.025
5.8	Макс. подъем, преодолеваемый с грузом / без груза		%	8/16	10/20
5.10	Тип рабочего тормоза			Электромагнитный	Электромагнитный
Электродвигатель					
6.1	Тяговый двигатель, тест 60 мин		кВт	0.75	0.75
6.2	Двигатель подъема, тест 15%		кВт	0.84	0.84
6.3	Максимально допустимый размер батареи		мм	255*170*200	255*170*200
6.4	Напряжение/номинальная емкость батареи K20		В/Ач	12*4/30	12*4/30
6.5	Вес батареи		кг	9.5*4	9.5*4
Прочее					
8.1	Тип привода			BLDC	BLDC
10.5	Тип рулевого управления			Механический	Механический
10.7	Уровень шума на месте оператора		dB (A)	74	74

1.Указанные характеристики соответствуют стандартной комплектации.
2.Характеристики могут быть изменены.

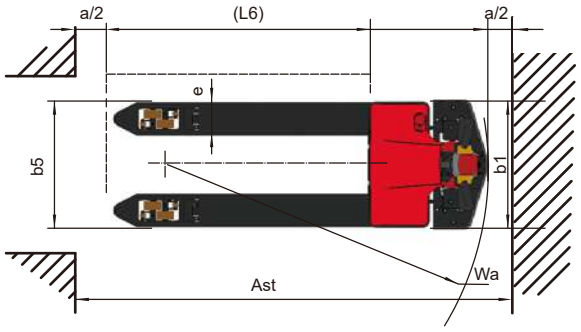

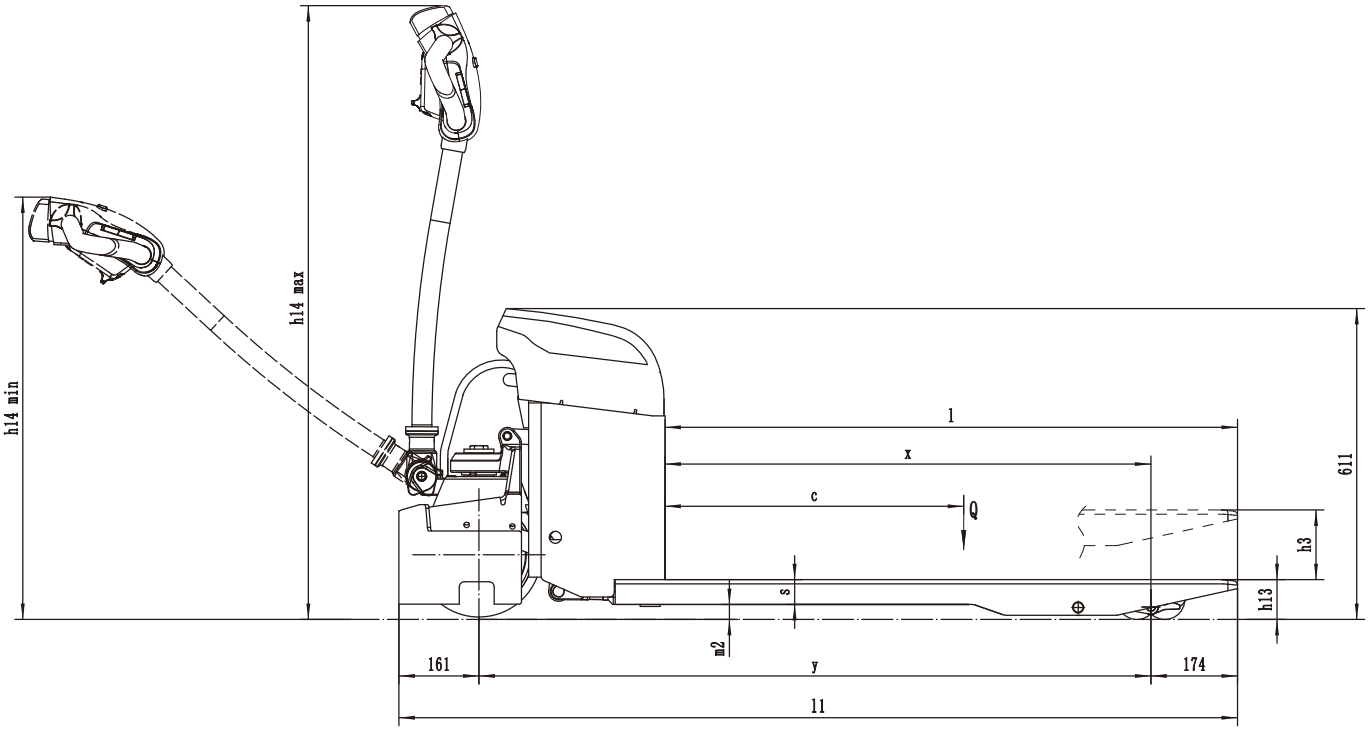
h14 min
h14 max
l
x
c
Q
611
h3
h13
s
m2
161
y
174
l1

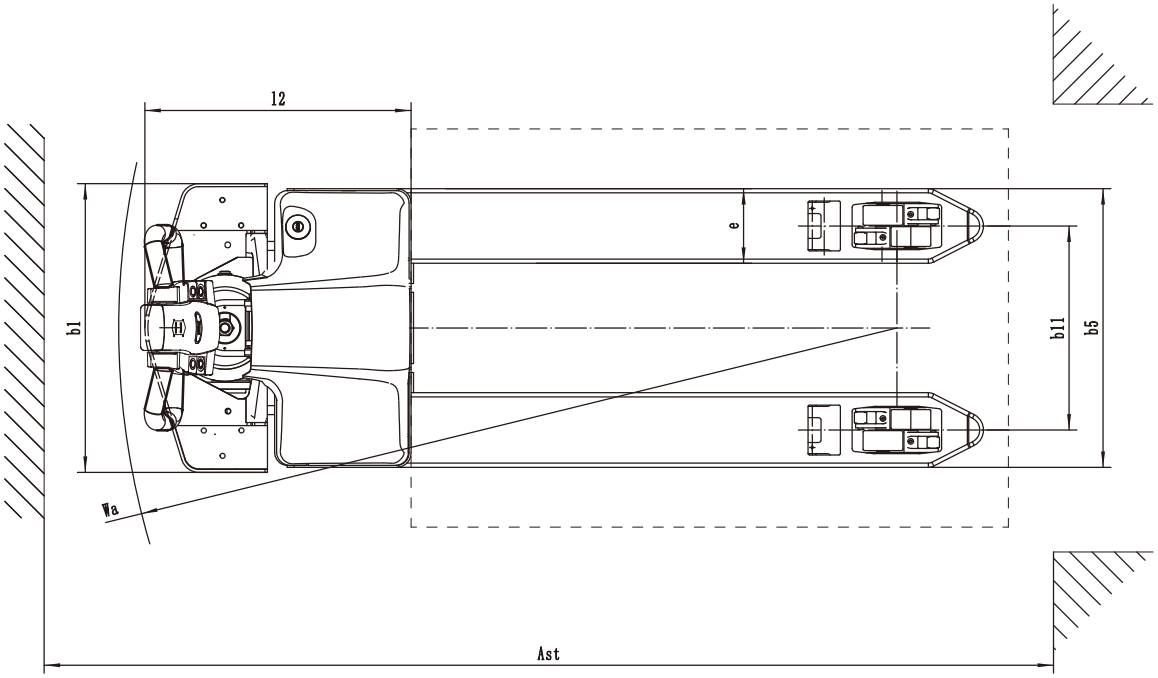
l2
b1
e
b11
b5
Wa
Ast