Let's grow together

# MAX-8

## CPC(Q)D15/18/20/25/30/35T8

## 1.5-3.5 Тонны

EP EQUIPMENT CO.,LTD

# CPC(Q)D15/18T8

| | | | | | | | | | | | |
|---|---|---|---|---|---|---|---|---|---|---|---|
| Основные параметры | 1 | Производитель | | | | EP | | | | | |
| | 2 | Модель | | | | CPCD15T8-S4Q 2 | CPCD15T8-NC485 | CPQD15T8-K21 | CPCD18T8-S4Q2 | CPCD18T8-NB485BPG | CPQD18T8-K21 |
| | 3 | Тип двигателя (топливо) | | | | Дизельный | Дизельный | Бензиновый | Дизельный | Дизельный | Бензиновый |
| | 4 | Номинальная грузоподъемность | | | кг | 1500 | 1500 | 1500 | 1800 | 1800 | 1800 |
| | 5 | Центр загрузки | | | мм | 500 | 500 | 500 | 500 | 500 | 500 |
| Технические характеристики и размеры | 6 | Высота подъема (см. таблицу мачт) | | | мм | 3000 | 3000 | 3000 | 3000 | 3000 | 3000 |
| | 7 | Свободный ход (см. таблицу мачт) | | | мм | 120 | 120 | 120 | 120 | 120 | 120 |
| | 8 | Размеры вил | | L×W×T | мм | 920×100×40 | 920×100×40 | 920×100×40 | 920×100×40 | 920×100×40 | 920×100×40 |
| | 9 | Угол наклона мачты | | вперед / назад | градусов | 6\12 | 6\12 | 6\12 | 6\12 | 6\12 | 6\12 |
| | 10 | Расстояние от оси ведущих коле до спинки вил | | | мм | 420 | 420 | 420 | 420 | 420 | 420 |
| | 11 | Задний свес | | | мм | 420 | 420 | 420 | 420 | 420 | 420 |
| | 12 | Размеры | Длина до спинки вил | | мм | 2270 | 2270 | 2270 | 2320 | 2320 | 2320 |
| | 13 | | Габаритная ширина | | мм | 1080 | 1080 | 1080 | 1080 | 1080 | 1080 |
| | 14 | | Высота по мачте, сложенная мачта | | мм | 1995 | 1995 | 1995 | 1995 | 1995 | 1995 |
| | 15 | | Высота по мачте, разложенная мачта | | мм | 3960 | 3960 | 3960 | 3960 | 3960 | 3960 |
| | 16 | | Высота по защитному ограждению (кабине) | | мм | 2070 | 2070 | 2070 | 2070 | 2070 | 2070 |
| | 17 | Внешний радиус разворота | | | мм | 1995 | 1995 | 1995 | 2035 | 2035 | 2035 |
| | 18 | Min. Размер рабочего корридора для поворота под прямым углом | | | мм | 2400 | 2400 | 2400 | 2440 | 2440 | 2440 |
| Производительность | 19 | Скорости | Движения (без груза) | | км/ч | 14 | 14 | 14 | 14 | 14 | 14 |
| | 20 | | Подъема (с грузом) | | мм/с | 460 | 460 | 460 | 460 | 460 | 460 |
| | 21 | | Опускания (без груза) | | мм/с | 450 | 450 | 450 | 450 | 450 | 450 |
| | 22 | Тяговое усилие (с грузом) | | | Н | 14300 | 14300 | 14300 | 14800 | 14800 | 14800 |
| | 23 | Преодолеваемый уклон (с грузом) | | | % | 20 | 20 | 20 | 20 | 20 | 20 |
| Шасси | 24 | Размеры шин | | Передние | мм | 6.50-10-10PR | 6.50-10-10PR | 6.50-10-10PR | 6.50-10-10PR | 6.50-10-10PR | 6.50-10-10PR |
| | 25 | | | Задние | мм | 5.00-8-10PR | 5.00-8-10PR | 5.00-8-10PR | 5.00-8-10PR | 5.00-8-10PR | 5.00-8-10PR |
| | 26 | Ширина коллеи | | Передние | мм | 920 | 920 | 920 | 920 | 920 | 920 |
| | 27 | | | Задние | мм | 920 | 920 | 920 | 920 | 920 | 920 |
| | 28 | Колесная база | | | мм | 1430 | 1430 | 1430 | 1430 | 1430 | 1430 |
| | 29 | Дорожный просвет | Под мачтой | | | 110 | 110 | 110 | 110 | 110 | 110 |
| | 30 | | Посреди колесной базы | | | 140 | 140 | 140 | 140 | 140 | 140 |
| Масса | 31 | Общая масса | | | кг | 2700 | 2700 | 2700 | 2900 | 2900 | 2900 |
| | 32 | Нагрузка на ось | с грузом | Передние | | 3570 | 3570 | 3570 | 3995 | 3995 | 3995 |
| | 33 | | | Задние | | 630 | 630 | 630 | 705 | 705 | 705 |
| | 34 | | без груза | Передние | | 1215 | 1215 | 1215 | 1305 | 1305 | 1305 |
| | 35 | | | Задние | | 1485 | 1485 | 1485 | 1595 | 1595 | 1595 |
| Двигатель и трансмиссия | 36 | Батарея | Напряжение/Емкость 20 часов цикл разряда | | В/ампер-час | 12/60 | 12/60 | 12/60 | 12/60 | 12/60 | 12/60 |
| | 37 | Двигатель | Модель | | | S4Q2 | NC485 | K21 | S4Q2 | NB485BPG | K21 |
| | 38 | | Производитель | | | Mitsubishi | Китай | Nissan | Mitsubishi | Китай | Nissan |
| | 39 | | Мощность двигателя | | кВт | 33,91 | 30 | 30.576 | 33,91 | 29,40 | 30.576 |
| | 40 | | Max крутящий момент | | Нм/мин-1 | 135/2000 | 131/1800 | 143.7/1600 | 135/2000 | 131/1800 | 143.7/1600 |
| | 41 | | Кол-во цилиндров | | | 4 | 4 | 4 | 4 | 4 | 4 |
| | 42 | | Размер цилиндров | | мм | 88×103 | 85X100 | 89×83 | 88×103 | 85X100 | 89×83 |
| | 43 | | Рабочий объем | | см3 | 2505 | 2270 | 2065 | 2505 | 2270 | 2065 |
| | 44 | | Топливный бак | | литры | 50 | 50 | 50 | 50 | 50 | 50 |
| | 45 | Трансмиссия | Производитель | | | Китай | Китай | Китай | Китай | Китай | Китай |
| | 46 | | Тип | | | Гидромеханическая | Гидромеханическая | Гидромеханическая | Гидромеханическая | Гидромеханическая | Гидромеханическая |
| | 47 | | Кол-во передач вперед/назад | FWD/RVS | | 1/1 | 1/1 | 1/1 | 1/1 | 1/1 | 1/1 |
| | 48 | Рабочее давление гидросистемы для навесного оборудования | | | Мпа | 15 | 15 | 15 | 15 | 15 | 15 |

1.Спецификации мачт: ( 2-секционные :2.5м,2.7м,3.0м,3.3м,3.5м,3.6м,3.7м,4м,4.3м,4.5м,5м. 2-секционные со свободным ходом: 3.0м,3.3м,3.5м,3.6м. 3-секционные со свободным ходом: 4.3м,4.5м,4.8м,5м,5.5м,6м)

2. Доступно в стандартной комплектации

3. В табличной части указаны спецификации для стандартных моделей

4. Спецификация может быть изменена без предварительного уведомления

# CPC(Q)D20/25T8

| | | | | | | | | | | | | | | | |
|---|---|---|---|---|---|---|---|---|---|---|---|---|---|---|---|
| Основные параметры | 1 | Производитель | | | EP | | | | | | | | | | |
| | 2 | Модель | | | CPCD20T8-S4S | CPCD20T8-C490 | CPCD20T8-C240 | CPCD20T8-TD27 | CPQD20T8-K25 | CPCD25T8-C490 | CPCD25T8-S4S | CPCD25T8-C240 | CPCD25T8-TD27 | CPCD25T8-K25 |
| | 3 | Тип двигателя (топливо) | | | Дизельный | Дизельный | Дизельный | Дизельный | Бензиновый | Дизельный | Дизельный | Дизельный | Дизельный | Бензиновый |
| | 4 | Номинальная грузоподъемность | | кг | 2000 | 2000 | 2000 | 2000 | 2000 | 2500 | 2500 | 2500 | 2500 | 2500 |
| | 5 | Центр загрузки | | мм | 500 | 500 | 500 | 500 | 500 | 500 | 500 | 500 | 500 | 500 |
| Технические характеристики и размеры | 6 | Высота подъема (см. таблицу мачт) | | мм | 3000 | 3000 | 3000 | 3000 | 3000 | 3000 | 3000 | 3000 | 3000 | 3000 |
| | 7 | Свободный ход (см. таблицу мачт) | | мм | 120 | 120 | 120 | 120 | 120 | 120 | 120 | 120 | 120 | 120 |
| | 8 | Размеры вил | L×W×T | мм | 1070×120×40 | 1070×120×40 | 1070×120×40 | 1070×120×40 | 1070×120×40 | 1070×120×40 | 1070×120×40 | 1070×120×40 | 1070×120×40 | 1070×120×40 |
| | 9 | Угол наклона мачты | вперед / назад | град. | 6\12 | 6\12 | 6\12 | 6\12 | 6\12 | 6\12 | 6\12 | 6\12 | 6\12 | 6\12 |
| | 10 | Расстояние от оси ведущих коле до спинки вил | | мм | 476 | 476 | 476 | 476 | 476 | 476 | 476 | 476 | 476 | 476 |
| | 11 | Задний свес | | мм | 485 | 485 | 485 | 485 | 485 | 550 | 550 | 550 | 550 | 550 |
| | 12 | Размеры | Длина до спинки вил | мм | 2610 | 2610 | 2610 | 2610 | 2610 | 2660 | 2660 | 2660 | 2660 | 2660 |
| | 13 | | Габаритная ширина | мм | 1150 | 1150 | 1150 | 1150 | 1150 | 1150 | 1150 | 1150 | 1150 | 1150 |
| | 14 | | Высота по мачте, сложенная мачта | мм | 2050 | 2050 | 2050 | 2050 | 2050 | 2050 | 2050 | 2050 | 2050 | 2050 |
| | 15 | | Высота по мачте, разложенная мачта | мм | 4200 | 4200 | 4200 | 4200 | 4200 | 4200 | 4200 | 4200 | 4200 | 4200 |
| | 16 | | Высота по защитному ограждению (кабине) | мм | 2130 | 2130 | 2130 | 2130 | 2130 | 2130 | 2130 | 2130 | 2130 | 2130 |
| | 17 | Внешний радиус разворота | | мм | 2170 | 2170 | 2170 | 2170 | 2170 | 2230 | 2230 | 2230 | 2230 | 2230 |
| | 18 | Min. Размер рабочего корридора для поворота под прямым углом | | мм | 2680 | 2680 | 2680 | 2680 | 2680 | 2740 | 2740 | 2740 | 2740 | 2740 |
| Производительность | 19 | Скорости | Движения (без груза) | км/ч | 20 | 20 | 20 | 20 | 20 | 20 | 20 | 20 | 20 | 20 |
| | 20 | | Подъема (с грузом) | мм/с | 450 | 450 | 450 | 450 | 450 | 450 | 450 | 450 | 450 | 450 |
| | 21 | | Опускания (без груза) | мм/с | 450 | 450 | 450 | 450 | 450 | 450 | 450 | 450 | 450 | 450 |
| | 22 | Тяговое усилие (с грузом) | | Н | 14300 | 14300 | 14300 | 14300 | 14300 | 14800 | 14800 | 14800 | 14800 | 14800 |
| | 23 | Преодолеваемый уклон (с грузом) | | % | 20 | 20 | 20 | 20 | 20 | 20 | 20 | 20 | 20 | 20 |
| Шасси | 24 | Размеры шин | Передние | мм | 7.00-12-12PR | 7.00-12-12PR | 7.00-12-12PR | 7.00-12-12PR | 7.00-12-12PR | 7.00-12-12PR | 7.00-12-12PR | 7.00-12-12PR | 7.00-12-12PR | 7.00-12-12PR |
| | 25 | | Задние | мм | 6.00-9-10PR | 6.00-9-10PR | 6.00-9-10PR | 6.00-9-10PR | 6.00-9-10PR | 6.00-9-10PR | 6.00-9-10PR | 6.00-9-10PR | 6.00-9-10PR | 6.00-9-10PR |
| | 26 | Ширина коллеи | Передние | мм | 970 | 970 | 970 | 970 | 970 | 970 | 970 | 970 | 970 | 970 |
| | 27 | | Задние | мм | 970 | 970 | 970 | 970 | 970 | 970 | 970 | 970 | 970 | 970 |
| | 28 | Колесная база | | мм | 1600 | 1600 | 1600 | 1600 | 1600 | 1600 | 1600 | 1600 | 1600 | 1600 |
| | 29 | Дорожный просвет | Под мачтой | | 120 | 120 | 120 | 120 | 120 | 120 | 120 | 120 | 120 | 120 |
| | 30 | | Посреди колесной базы | | 145 | 145 | 145 | 145 | 145 | 145 | 145 | 145 | 145 | 145 |
| Масса | 31 | Общая масса | | кг | 3580 | 3580 | 3580 | 3580 | 3580 | 3920 | 3920 | 3920 | 3920 | 3920 |
| | 32 | Нагрузка на ось | с грузом, Передние | | 4856 | 4856 | 4856 | 4856 | 4856 | 5588 | 5588 | 5588 | 5588 | 5588 |
| | 33 | | с грузом, Задние | | 724 | 724 | 724 | 724 | 724 | 832 | 832 | 832 | 832 | 832 |
| | 34 | | без груза, Передние | | 1428 | 1428 | 1428 | 1428 | 1428 | 1560 | 1560 | 1560 | 1560 | 1560 |
| | 35 | | без груза, Задние | | 2152 | 2142 | 2142 | 2142 | 2142 | 2360 | 2360 | 2360 | 2360 | 2360 |
| Двигатель и трансмиссия | 36 | Батарея | Напряжение/Емкость 20 часов цикл разряда | В/ам.час | 12/60 | 12/80 | 12/80 | 12/80 | 12/60 | 12/80 | 12/60 | 12/60 | 12/60 | 12/60 |
| | 37 | Двигатель | Модель | | S4S-DPEU2 | C490BPG-25 | C240 | TD27 | K25 | C490BPG-25 | S4S-DPEU2 | C240 | TD27 | K25 |
| | 38 | | Производитель | | Mitsubishi | Китай | ISUZU | Nissan | Nissan | Китай | Mitsubishi | ISUZU | Nissan | Nissan |
| | 39 | | Мощность двигателя | кВт | 34,59 | 36,8 | 34.5 | 38.5 | 36,65 | 36,8 | 34,59 | 34.5 | 38.5 | 36,65 |
| | 40 | | Max крутящий момент | Нм/мин-1 | 177/1700 | 156/1700-1900 | 139/1800 | 160/2300 | 176.5/1600 | 156/1700-1900 | 177/1700 | 139/1800 | 160/2300 | 176.5/1600 |
| | 41 | | Кол-во цилиндров | | 4 | 4 | 4 | 4 | 4 | 4 | 4 | 4 | 4 | 4 |
| | 42 | | Размер цилиндров | мм | 94×120 | 90×105 | 86×102 | 96/92 | 89×100 | 90×105 | 94×120 | 86×102 | 96/92 | 89×100 |
| | 43 | | Рабочий объем | см3 | 3331 | 2670 | 2369 | 2663 | 2488 | 2670 | 3331 | 2369 | 2663 | 2488 |
| | 44 | | Топливный бак | литры | 60 | 60 | 60 | 60 | 60 | 60 | 60 | 60 | 60 | 60 |
| | 45 | Трансмиссия | Производитель | | Okamura copy | Китай | Okamura copy | Китай | Okamura copy | Китай | Okamura copy | Okamura copy | Okamura copy | Okamura copy |
| | 46 | | Тип | | Гидромеханич. | Гидромеханич. | Гидромеханич. | Гидромеханич. | Гидромеханич. | Гидромеханич. | Гидромеханич. | Гидромеханич. | Гидромеханич. | Гидромеханич. |
| | 47 | | Кол-во передач вперед/назад FWD/RVS | | 1/1 | 2/2 | 1/1 | 1/1 | 1/1 | 2/2 | 1/1 | 1/1 | 1/1 | 1/1 |
| | 48 | Рабочее давление гидросистемы для навесного оборудования | | Мпа | 17.5 | 17.5 | 17.5 | 17.5 | 17.5 | 17.5 | 17.5 | 17.5 | 17.5 | 17.5 |

1.Спецификации мачт: ( 2-секционные :2.5м,2.7м,3.0м,3.3м,3.5м,3.6м,3.7м,4м,4.3м,4.5м,5м. 2-секционные со свободным ходом: 3.0м,3.3м,3.5м,3.6м. 3-секционные со свободным ходом: 4.3м,4.5м,4.8м,5м,5.5м,6м)

2. Доступно в стандартной комплектации

3. В табличной части указаны спецификации для стандартных моделей

4. Спецификация может быть изменена без предварительного уведомления

# CPC(Q)D30/35T8

| | | | | | | | | | | | | | | | |
|---|---|---|---|---|---|---|---|---|---|---|---|---|---|---|---|
| Основные параметры | 1 | Производитель | | | EP | | | | | | | | | | |
| | 2 | Модель | | | CPCD30T8-S4S | CPCD30T8-C490 | CPCD30T8-A498 C | PCD30T8-C240 C | PCD30T8-TD27 C | PQD30T8-K25 CPC | D35T8-S4S CPC | D35T8-A498 CPC | D35T8-TD27 | | CPQD35T8-K25 |
| | 3 | Тип двигателя (топливо) | | | Дизельный | Дизельный | Дизельный | Дизельный | Дизельный | Бензиновый | Дизельный | Дизельный | Дизельный | | Бензиновый |
| | 4 | Номинальная грузоподъемность | | кг | 3000 | 3000 | 3000 | 3000 | 3000 | 3000 | 3500 | 3500 | 3000 | | 3500 |
| | 5 | Центр загрузки | | мм | 500 | 500 | 500 | 500 | 500 | 500 | 500 | 500 | 500 | | 500 |
| Технические характеристики и размеры ность | 6 | Высота подъема (см. таблицу мачт) | | мм | 3000 | 3000 | 3000 | 3000 | 3000 | 3000 | 3000 | 3000 | 3000 | | 3000 |
| | 7 | Свободный ход (см. таблицу мачт) | | мм | 120 | 120 | 120 | 120 | 120 | 120 | 120 | 120 | 120 | | 120 |
| | 8 | Размеры вил | L×W×T | мм | 1070×125×45 | 1070×125×45 | 1070×125×45 | 1070×125×45 | 1070×125×45 | 1070×125×45 | 1070×125×50 | 1070×125×50 | 1070×125×50 | | 1070×125×50 |
| | 9 | Угол наклона мачты | вперед / назад | град | 6\12 | 6\12 | 6\12 | 6\12 | 6\12 | 6\12 | 6\12 | 6\12 | 6\12 | | 6\12 |
| | 10 | Расстояние от оси ведущих коле до спинки вил | | мм | 481 | 481 | 481 | 481 | 481 | 481 | 486 | 486 | 481 | | 486 |
| | 11 | Задний свес | | мм | 590 | 590 | 590 | 590 | 590 | 590 | 590 | 590 | 590 | | 590 |
| | 12 | Размеры | Длина до спинки вил | мм | 2762 | 2762 | 2762 | 2762 | 2762 | 2762 | 2822 | 2822 | 2822 | | 2822 |
| | 13 | | Габаритная ширина | мм | 1200 | 1200 | 1200 | 1200 | 1200 | 1200 | 1200 | 1200 | 1200 | | 1200 |
| | 14 | | Высота по мачте, сложенная мачта | мм | 2070 | 2070 | 2070 | 2070 | 2070 | 2070 | 2070 | 2070 | 2070 | | 2070 |
| | 15 | | Высота по мачте, разложенная мачта | мм | 4210 | 4210 | 4210 | 4210 | 4210 | 4210 | 4210 | 4210 | 4210 | | 4210 |
| | 16 | | Высота по защитному ограждению (кабине) | мм | 2180 | 2180 | 2180 | 2180 | 2180 | 2180 | 2180 | 2180 | 2180 | | 2180 |
| | 17 | Внешний радиус разворота | | мм | 2450 | 2450 | 2450 | 2450 | 2450 | 2450 | 2510 | 2510 | 2510 | | 2510 |
| | 18 | Min.Размер рабочего корридора для поворота под прямым углом | | мм | 2950 | 2950 | 2950 | 2950 | 2950 | 2950 | 3010 | 3010 | 3010 | | 3010 |
| Производите льность | 19 | Скорости | Движения (без груза) | км/ч | 20 | 20 | 20 | 20 | 20 | 20 | 20 | 20 | 20 | | 20 |
| | 20 | | Подъема (с грузом) | мм/с | 400 | 400 | 400 | 400 | 400 | 400 | 400 | 400 | 400 | | 400 |
| | 21 | | Опускания (без груза) | мм/с | 400 | 400 | 400 | 400 | 400 | 400 | 400 | 400 | 400 | | 400 |
| | 22 | Тяговое усилие (с грузом) | | Н | 21000 | 21000 | 21000 | 21000 | 21000 | 21000 | 21500 | 21500 | 21500 | | 21500 |
| | 23 | Преодолеваемый уклон (с грузом) | | % | 20 | 20 | 20 | 20 | 20 | 20 | 20 | 20 | 20 | | 20 |
| Шасси | 24 | Размеры шин | Передние | мм | 28×9-15-12PR | 28×9-15-12PR | 28×9-15-12PR | 28×9-15-12PR | 28×9-15-12PR | 28×9-15-12PR | 28×9-15-12PR | 28×9-15-12PR | 28×9-15-12PR | | 28×9-15-12PR |
| | 25 | | Задние | мм | 6.50-10-10PR | 6.50-10-10PR | 6.50-10-10PR | 6.50-10-10PR | 6.50-10-10PR | 6.50-10-10PR | 6.50-10-10PR | 6.50-10-10PR | 6.50-10-10PR | | 6.50-10-10PR |
| | 26 | Ширина коллеи | Передние | мм | 1010 | 1010 | 1010 | 1010 | 1010 | 1010 | 1010 | 1010 | 1010 | | 1010 |
| | 27 | | Задние | мм | 980 | 980 | 980 | 980 | 980 | 980 | 980 | 980 | 980 | | 980 |
| | 28 | Колесная база | | мм | 1700 | 1700 | 1700 | 1700 | 1700 | 1700 | 1760 | 1760 | 1760 | | 1760 |
| | 29 | Дорожный просвет | Под мачтой | | 140 | 140 | 140 | 140 | 140 | 140 | 140 | 140 | 140 | | 140 |
| | 30 | | Посреди колесной базы | | 175 | 175 | 175 | 175 | 175 | 175 | 175 | 175 | 175 | | 175 |
| Масса | 31 | Общая масса | | кг | 4450 | 4450 | 4450 | 4450 | 4450 | 4450 | 4700 | 4700 | 4700 | | 4700 |
| | 32 | Нагрузка на ось | с грузом / Передние | | 6488 | 6488 | 6488 | 6488 | 6488 | 6488 | 7134 | 7134 | 7134 | | 7134 |
| | 33 | | с грузом / Задние | | 962 | 962 | 962 | 962 | 962 | 962 | 1066 | 1066 | 1066 | | 1066 |
| | 34 | | без груза / Передние | | 1810 | 1810 | 1810 | 1810 | 1810 | 1810 | 1927 | 1927 | 1927 | | 1927 |
| | 35 | | без груза / Задние | | 2640 | 2640 | 2640 | 2640 | 2640 | 2640 | 2773 | 2773 | 2773 | | 2773 |
| Двигатель и трансмиссия | 36 | Батарея | Напряжение/Емкость 20 часов цикл разряда | В/ам.час | 12/60 | 12/80 | 12/80 | 12/60 | 12/60 | 12/60 | 12/60 | 12/80 | 12/60 | | 12/60 |
| | 37 | Двигатель | Модель | | S4S-DPEU2 | C490BPG-25 | A498BT1-39 | C240 | TD27 | K25 | S4S-DPEU2 | A498BT1-39 | TD27 | | K25 |
| | 38 | | Производитель | | Mitsubishi | CHINA | CHINA | ISUZU | Nissan | Nissan | Mitsubishi | CHINA | Nissan | | Nissan |
| | 39 | | Мощность двигателя | кВт | 34,59 | 36,8 | 36,06 | 34.5 | 38.5 | 36,65 | 34,59 | 36,06 | 38.5 | | 36,65 |
| | 40 | | Max крутящий момент | Нм/мин-1 | 177/1700 | 156/1700-1900 | 186/1600-1800 | 139/1800 | 160/2300 | 176.5/1600 | 177/1700 | 186/1600-1800 | 160/2300 | | 176.5/1600 |
| | 41 | | Кол-во цилиндров | | 4 | 4 | 4 | 4 | 4 | 4 | 4 | 4 | 4 | | 4 |
| | 42 | | Размер цилиндров | мм | 94×120 | 90×105 | 95×105 | 86×102 | 96/92 | 89×100 | 94×120 | 95×105 | 96/92 | | 89×100 |
| | 43 | | Рабочий объем | см3 | 3331 | 2670 | 2980 | 2369 | 2663 | 2488 | 3331 | 2980 | 2663 | | 2488 |
| | 44 | | Топливный бак | литры | 70 | 60 | 70 | 70 | 60 | 70 | 75 | 70 | 60 | | 75 |
| | 45 | Трансмиссия | Производитель | | Okamura copy | Китай | Китай | Okamura copy | Китай | Okamura copy | Okamura copy | Китай | Китай | | Okamura copy |
| | 46 | | Тип | | Гидромеханич. | Гидромеханич | Гидромеханич | Гидромеханич | Гидромеханич | Гидромеханич | Гидромеханич | Гидромеханич | Гидромеханич | | Гидромеханич |
| | 47 | | Кол-во передач вперед/назад | FWD/RVS | 1/1 | 1/1 | 1/1 | 1/1 | 1/1 | 1/1 | 1/1 | 1/1 | 1/1 | | 1/1 |
| | 48 | Рабочее давление гидросистемы для навесного оборудования | | Мпа | 17.5 | 17.5 | 17.5 | 17.5 | 17.5 | 17.5 | 17.5 | 17.5 | 17.5 | | 17.5 |

1.Спецификации мачт: ( 2-секционные :2.5м,2.7м,3.0м,3.3м,3.5м,3.6м,3.7м,4м,4.3м,4.5м,5м. 2-секционные со свободным ходом: 3.0м,3.3м,3.5м,3.6м. 3-секционные со свободным ходом: 4.3м,4.5м,4.8м,5м,5.5м,6м)

2. Доступно в стандартной комплектации

3. В табличной части указаны спецификации для стандартных моделей

4. Спецификация может быть изменена без предварительного уведомления

## 1.5~1.8t T8 таблица мачт: на пневматических шинах

| Тип | Модель | Max высота подъема вил | Габаритные размеры | | | Свободный ход | | Задний свес | | Угол наклона | | Остаточная грузоподъемность | | | |
|---|---|---|---|---|---|---|---|---|---|---|---|---|---|---|---|
| | | | Высота сложенной мачты | мачта выдвинута | | без решетки | с решеткой | | | вперед | назад | Центр загрузки 500 мм | | | |
| | | | | без решетки | с решеткой | | | | | | | Одинарные шины | | Сдвоенные шины | |
| | | | | | | | | 1.5т | 1.8т | | | 1.5т | 1.8т | 1.5т | 1.8т |
| | | мм | мм | мм | мм | мм | мм | мм | мм | град | град | кг | кг | кг | кг |
| Двухсекционная широкообзорная | 2W200 | 2000 | 1495 | 2585 | 2955 | 120 | 120 | 420 | 420 | 6 | 12 | 1500 | 1800 | 1500 | 1800 |
| | 2W250 | 2500 | 1745 | 3085 | 3455 | 120 | 120 | 420 | 420 | 6 | 12 | 1500 | 1800 | 1500 | 1800 |
| | 2W270 | 2700 | 1845 | 3285 | 3655 | 120 | 120 | 420 | 420 | 6 | 12 | 1500 | 1800 | 1500 | 1800 |
| | 2W300 | 3000 | 1995 | 3585 | 3955 | 120 | 120 | 420 | 420 | 6 | 12 | 1500 | 1800 | 1500 | 1800 |
| | 2W330 | 3300 | 2145 | 3885 | 4255 | 120 | 120 | 420 | 420 | 6 | 12 | 1500 | 1800 | 1500 | 1800 |
| | 2W350 | 3500 | 2245 | 4085 | 4455 | 120 | 120 | 420 | 420 | 6 | 12 | 1500 | 1800 | 1500 | 1800 |
| | 2W360 | 3600 | 2295 | 4185 | 4555 | 120 | 120 | 420 | 420 | 6 | 12 | 1500 | 1800 | 1500 | 1800 |
| | 2W400 | 4000 | 2545 | 4585 | 4955 | 120 | 120 | 420 | 420 | 6 | 12 | 1400 | 1700 | 1500 | 1800 |
| | 2W430 | 4300 | 2695 | 4885 | 5255 | 120 | 120 | 420 | 420 | 6 | 6 | 1300 | 1600 | 1400 | 1700 |
| | 2W450 | 4500 | 2795 | 5085 | 5455 | 120 | 120 | 420 | 420 | 6 | 6 | 1250 | 1500 | 1350 | 1600 |
| Двухсекционная со свобод.ходом | 2F250 | 2500 | 1790 | 3105 | 3455 | 1045 | 765 | 420 | 420 | 6 | 12 | 1500 | 1800 | 1500 | 1800 |
| | 2F270 | 2700 | 1890 | 3305 | 3655 | 1145 | 865 | 420 | 420 | 6 | 12 | 1500 | 1800 | 1500 | 1800 |
| | 2F300 | 3000 | 2040 | 3605 | 3955 | 1345 | 1105 | 420 | 420 | 6 | 12 | 1500 | 1800 | 1500 | 1800 |
| | 2F330 | 3300 | 2190 | 3905 | 4255 | 1495 | 1165 | 420 | 420 | 6 | 12 | 1500 | 1800 | 1500 | 1800 |
| | 2F360 | 3600 | 2340 | 4205 | 4555 | 1645 | 1315 | 420 | 420 | 6 | 12 | 1500 | 1800 | 1500 | 1800 |
| | 2F400 | 4000 | 2540 | 4605 | 4955 | 1815 | 1565 | 420 | 420 | 6 | 12 | 1400 | 1700 | 1500 | 1800 |
| Трехсекционная со свлбод.ходом | 3F430 | 4300 | 1965 | 5070 | 5255 | 1425 | 1080 | 440 | 440 | 6 | 6 | 1250 | 1500 | 1350 | 1600 |
| | 3F450 | 4500 | 2045 | 5130 | 5465 | 1485 | 1140 | 440 | 440 | 6 | 6 | 1200 | 1400 | 1300 | 1500 |
| | 3F480 | 4800 | 2160 | 5445 | 5755 | 1575 | 1230 | 440 | 440 | 6 | 6 | 1100 | 1300 | 1200 | 1400 |
| | 3F500 | 5000 | 2210 | 5605 | 5955 | 1665 | 1320 | 440 | 440 | 6 | 6 | 1050 | 1200 | 1150 | 1300 |
| | 3F550 | 5500 | 2375 | 6120 | 6455 | 1825 | 1480 | 440 | 440 | 3 | 6 | / | / | 950 | 1100 |
| | 3F600 | 6000 | 2600 | 6695 | 6955 | 1975 | 1630 | 440 | 440 | 3 | 6 | / | / | 750 | 900 |

Примечание: остаточная грузоподъемность - навесное УБС минус 150 кг, интегрированное УБС минус 100 кг.

## 2.0~2.5t T8 таблица мачт: на пневматических шинах

| Тип | Модель | Высота подъема вил | Габаритные размеры | | | Свободный ход | | Задний свес | | Угол наклона | | Остаточная грузоподъемность | | | |
|---|---|---|---|---|---|---|---|---|---|---|---|---|---|---|---|
| | | | Высота сложенной мачты | мачта выдвинута | | без решетки | с решеткой | | | вперед | назад | Центр загрузки 500 мм | | | |
| | | | | без решетки | с решеткой | | | | | | | Одинарные шины | | Сдвоенные шины | |
| | | | | | | | | 2.0т | 2.5т | | | 2.0т | 2.5т | 2.0т | 2.5т |
| | | мм | мм | мм | мм | мм | мм | мм | мм | град | град | кг | кг | кг | кг |
| Двухсекционная широкообзорная | 2W200 | 2000 | 1550 | 2740 | 3420 | 120 | 120 | 476 | 476 | 6 | 10 | 2000 | 2500 | 2000 | 2500 |
| | 2W250 | 2500 | 1800 | 3040 | 3720 | 120 | 120 | 476 | 476 | 6 | 10 | 2000 | 2500 | 2000 | 2500 |
| | 2W270 | 2700 | 1900 | 3240 | 3920 | 120 | 120 | 476 | 476 | 6 | 10 | 2000 | 2500 | 2000 | 2500 |
| | 2W300 | 3000 | 2050 | 3540 | 4220 | 120 | 120 | 476 | 476 | 6 | 10 | 2000 | 2500 | 2000 | 2500 |
| | 2W330 | 3300 | 2200 | 3690 | 4370 | 120 | 120 | 476 | 476 | 6 | 10 | 2000 | 2500 | 2000 | 2500 |
| | 2W350 | 3500 | 2300 | 3890 | 4570 | 120 | 120 | 476 | 476 | 6 | 10 | 2000 | 2500 | 2000 | 2500 |
| | 2W360 | 3600 | 2350 | 3990 | 4670 | 120 | 120 | 476 | 476 | 6 | 10 | 2000 | 2500 | 2000 | 2500 |
| | 2W400 | 4000 | 2600 | 4040 | 4720 | 120 | 120 | 476 | 476 | 6 | 10 | 1900 | 2300 | 2000 | 2500 |
| | 2W430 | 4300 | 2750 | 4340 | 5020 | 120 | 120 | 476 | 476 | 6 | 6 | 1800 | 2100 | 1950 | 2450 |
| | 2W450 | 4500 | 2850 | 4290 | 4970 | 120 | 120 | 476 | 476 | 6 | 6 | 1700 | 2000 | 1900 | 2400 |
| Двухсекционная со свобод.ходом | 2F250 | 2500 | 1785 | 2090 | 2770 | 1210 | 560 | 476 | 476 | 6 | 10 | 2000 | 2500 | 2000 | 2500 |
| | 2F270 | 2700 | 1885 | 2290 | 2970 | 1310 | 660 | 476 | 476 | 6 | 10 | 2000 | 2500 | 2000 | 2500 |
| | 2F300 | 3000 | 2035 | 2590 | 3270 | 1460 | 810 | 476 | 476 | 6 | 10 | 2000 | 2500 | 2000 | 2500 |
| | 2F330 | 3300 | 2185 | 3840 | 4520 | 1610 | 960 | 476 | 476 | 6 | 10 | 2000 | 2500 | 2000 | 2500 |
| | 2F360 | 3600 | 2335 | 4140 | 4820 | 1760 | 1110 | 476 | 476 | 6 | 10 | 2000 | 2500 | 2000 | 2500 |
| | 2F400 | 4000 | 2585 | 4540 | 5220 | 2060 | 1410 | 476 | 476 | 6 | 10 | 1900 | 2300 | 2000 | 2500 |
| Трехсекционная со свлбод.ходом | 3F430 | 4300 | 2035 | 4880 | 5560 | 1360 | 730 | 490 | 490 | 6 | 6 | 1700 | 2000 | 1900 | 2400 |
| | 3F450 | 4500 | 2115 | 5040 | 5720 | 1460 | 810 | 490 | 490 | 6 | 6 | 1600 | 1900 | 1800 | 2300 |
| | 3F480 | 4800 | 2220 | 5345 | 6020 | 1565 | 915 | 490 | 490 | 6 | 6 | 1500 | 1700 | 1700 | 2100 |
| | 3F500 | 5000 | 2305 | 5540 | 6220 | 1610 | 960 | 490 | 490 | 6 | 6 | 1400 | 1600 | 1600 | 2000 |
| | 3F550 | 5500 | 2555 | 6120 | 6800 | 1770 | 1120 | 490 | 490 | 3 | 6 | 1050 | 1200 | 1500 | 1800 |
| | 3F600 | 6000 | 2805 | 6540 | 7220 | 2020 | 1370 | 490 | 490 | 3 | 6 | 700 | 800 | 1400 | 1600 |

Примечание: остаточная грузоподъемность - навесное УБС минус 150 кг, интегрированное УБС минус 100 кг.

## 3.0-3.5t T8 таблица мачт: на пневматических шинах

| Тип | Модель | Высота подъема вил | Габаритные размеры | | | Свободный ход | | Задний свес | | Угол наклона | | Остаточная грузоподъемность | | | |
|---|---|---|---|---|---|---|---|---|---|---|---|---|---|---|---|
| | | | Высота сложенной мачты | мачта выдвинута | | без решетки | с решеткой | | | вперед | назад | Центр загрузки 500 мм | | | |
| | | | | без решетки | С решеткой | | | | | | | Одинарные | Сдвоенные | Одинарные | Сдвоенные |
| | | | | | | | | 3.0т | 3.5т | | | 3.0т | 3.0т | 3.5т | 3.5т |
| | | мм | мм | мм | мм | мм | мм | мм | м | град | град | кг | кг | кг | кг |
| Двухсекционная широкообзорная | 2W200 | 2000 | 1570 | 2570 | 3250 | 120 | 120 | 481 | 486 | 6 | 12 | 3000 | 3000 | 3500 | 3500 |
| | 2W250 | 2500 | 1820 | 3070 | 3750 | 120 | 120 | 481 | 486 | 6 | 12 | 3000 | 3000 | 3500 | 3500 |
| | 2W270 | 2700 | 1920 | 3270 | 3950 | 120 | 120 | 481 | 486 | 6 | 12 | 3000 | 3000 | 3500 | 3500 |
| | 2W300 | 3000 | 2070 | 3570 | 4250 | 120 | 120 | 481 | 486 | 6 | 12 | 3000 | 3000 | 3500 | 3500 |
| | 2W330 | 3300 | 2220 | 3690 | 4370 | 120 | 120 | 481 | 486 | 6 | 12 | 3000 | 3000 | 3500 | 3500 |
| | 2W350 | 3500 | 2320 | 3890 | 4570 | 120 | 120 | 481 | 486 | 6 | 12 | 3000 | 3000 | 3500 | 3500 |
| | 2W360 | 3600 | 2370 | 3990 | 4670 | 120 | 120 | 481 | 486 | 6 | 12 | 3000 | 3000 | 3500 | 3500 |
| | 2W400 | 4000 | 2620 | 4040 | 4720 | 120 | 120 | 481 | 486 | 6 | 12 | 2850 | 3000 | 3250 | 3500 |
| | 2W430 | 4300 | 2770 | 4340 | 5020 | 120 | 120 | 481 | 486 | 6 | 6 | 2700 | 2900 | 3000 | 3400 |
| | 2W450 | 4500 | 2870 | 4290 | 4970 | 120 | 120 | 481 | 486 | 6 | 6 | 2550 | 2850 | 2850 | 3350 |
| Двухсекционная со свобод.ходом | 2F250 | 2500 | 1830 | 2220 | 2900 | 1210 | 560 | 481 | 486 | 6 | 12 | 3000 | 3000 | 3500 | 3500 |
| | 2F270 | 2700 | 1930 | 2320 | 3000 | 1310 | 660 | 481 | 486 | 6 | 12 | 3000 | 3000 | 3500 | 3500 |
| | 2F300 | 3000 | 2080 | 2620 | 3300 | 1460 | 810 | 481 | 486 | 6 | 12 | 3000 | 3000 | 3500 | 3500 |
| | 2F330 | 3300 | 2230 | 3870 | 4550 | 1610 | 960 | 481 | 486 | 6 | 12 | 3000 | 3000 | 3500 | 3500 |
| | 2F360 | 3600 | 2380 | 4020 | 4700 | 1760 | 1110 | 481 | 486 | 6 | 12 | 3000 | 3000 | 3500 | 3500 |
| | 2F400 | 4000 | 2580 | 4420 | 5100 | 2060 | 1410 | 481 | 486 | 6 | 12 | 2850 | 3000 | 3250 | 3500 |
| Трехсекционная со свлбод.ходом | 3F430 | 4300 | 2055 | 4910 | 5570 | 1360 | 730 | 495 | 500 | 6 | 6 | 2550 | 2850 | 2850 | 3350 |
| | 3F450 | 4500 | 2135 | 5070 | 5750 | 1460 | 810 | 495 | 500 | 6 | 6 | 2400 | 2700 | 2700 | 3200 |
| | 3F480 | 4800 | 2140 | 5375 | 6050 | 1565 | 915 | 495 | 500 | 6 | 6 | 2250 | 2550 | 2450 | 2950 |
| | 3F500 | 5000 | 2325 | 5570 | 6250 | 1610 | 960 | 495 | 500 | 6 | 6 | 1650 | 2250 | 2300 | 2800 |
| | 3F550 | 5500 | 2575 | 6150 | 6830 | 1770 | 1120 | 495 | 500 | 3 | 6 | 1800 | 2250 | 1800 | 2550 |
| | 3F600 | 6000 | 2825 | 6570 | 7250 | 2020 | 1370 | 495 | 500 | 3 | 6 | 1200 | 2100 | 1300 | 2300 |

Примечание: остаточная грузоподъемность - навесное УБС минус 200 кг, интегрированное УБС минус 150 кг.

## RATED CAPACITIES AND LOAD CENTERES GRAPH

### CPC(Q)D15T8

SUBTRACT 150kg WITH SIDESHIFTER

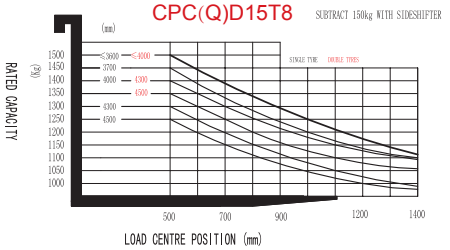


## RATED CAPACITIES AND LOAD CENTERES GRAPH

### CPC(Q)D18T8

SUBTRACT 150kg WITH SIDESHIFTER

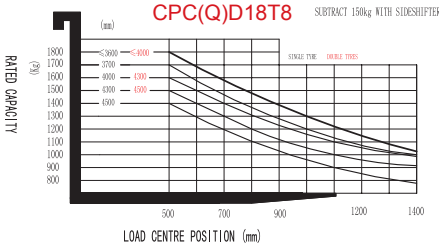


## RATED CAPACITIES AND LOAD CENTERES GRAPH

### CPC(Q)D20T8

SUBTRACT 150kg WITH SIDESHIFTER

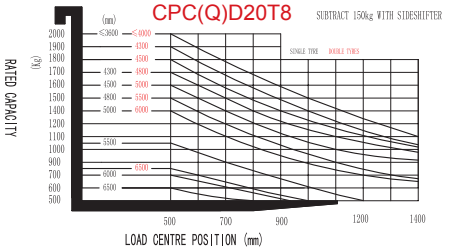


## RATED CAPACITIES AND LOAD CENTERES GRAPH

### CPC(Q)D25T8

SUBTRACT 150kg WITH SIDESHIFTER

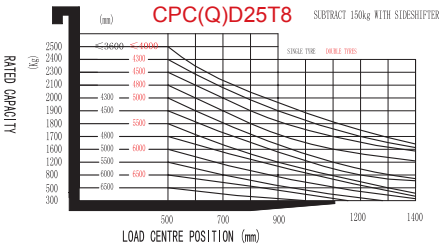


## RATED CAPACITIES AND LOAD CENTERES GRAPH

### CPC(Q)D30T8

SUBTRACT 200kg WITH SIDESHIFTER

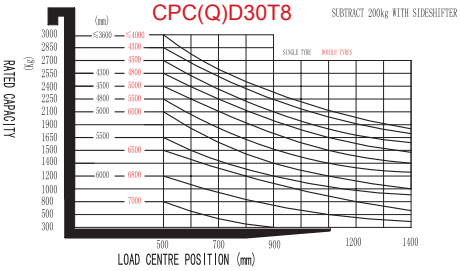


## RATED CAPACITIES AND LOAD CENTERES GRAPH

### CPC(Q)D35T8

SUBTRACT 200kg WITH SIDESHIFTER

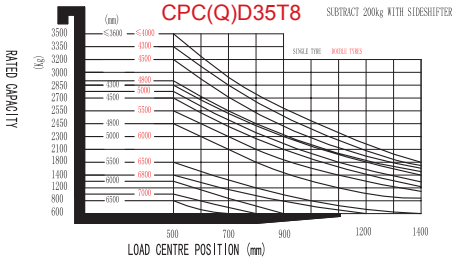


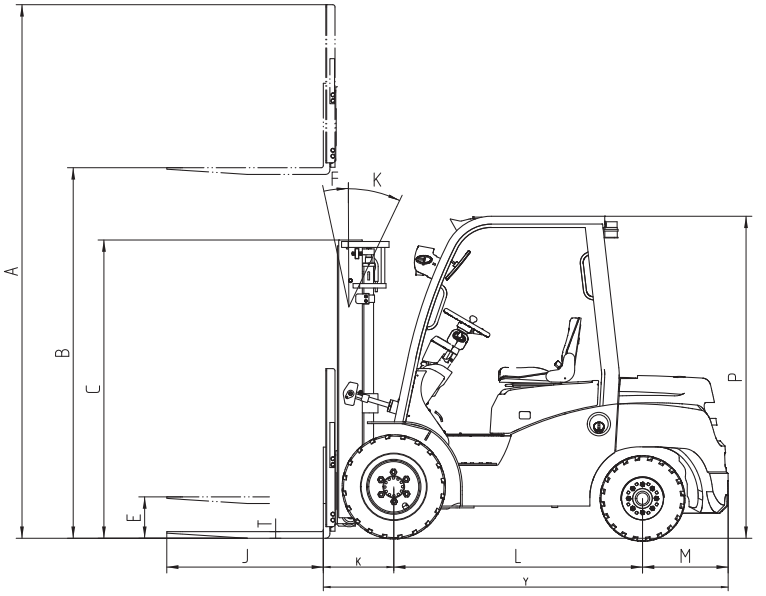


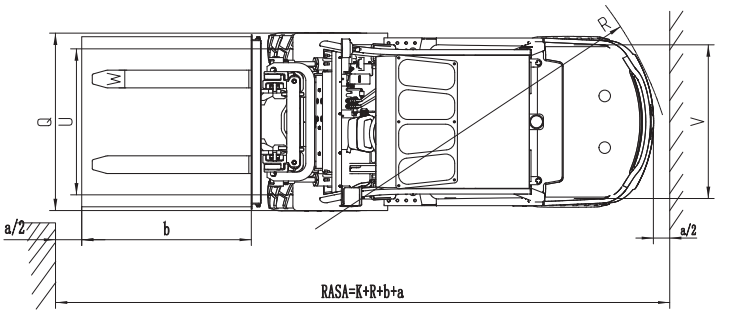

# Список доступных опций

| | Наименование опции | 15/18/20/25/30/35T8 |
|---|---|---|
| 1 | Различная длина вил | ○ |
| 2 | Различное навесное оборудование | ○ |
| 3 | Позиционер вил | ○ |
| 4 | Двигатель дизельный производства Япония | ○ |
| 5 | Двигатель бензиновый производства Япония | ○ |
| 6 | Газовое оборудование производства Япония | ○ |
| 7 | Выхлоп вертикальный | ○ |
| 8 | Сдвоенный воздушный фильтр | ○ |
| 9 | Шины суперэластик | ○ |
| 10 | Шины суперэластик немаркие | ○ |
| 11 | Защитное ограждение оператора | ● |
| 12 | Опции мачты | ○ |
| 13 | Устройство бокового смещения вил (навесное на каретку) | ○ |
| 14 | Интегрированное устройство бокового смещения вил | ○ |
| 15 | Кабина мягкая | ○ |
| 16 | Обогреватель | ○ |
| 17 | Ветровое стекло со стеклоочистителем и стеклоомывателем | ○ |
| 18 | Заднее стекло со стеклоочистителем и стеклоомывателем | ○ |
| 19 | Вентилятор охлаждения оператора | ○ |
| 20 | Кабина стальная с отопителем , стеклоочистителями и стеклоомывателями | ○ |
| 21 | Светодиодные фары головного света | ○ |
| 22 | Светодиодные фонари, указатели поворота и торможения | ○ |
| 25 | Огнетушитель | ○ |
| 26 | Сиденье с амортизатором | ● |
| 27 | Датчик присутствия оператора | ● |
| 28 | Указатели поворота установленные спереди | ● |
| 29 | Шумоизоляция капота | ● |
| 31 | Галогеновые фары головного света | ● |
| 32 | Задние фонари, указатели поворота и торможения | ● |
| 33 | Система стабилизации | ○ |
| 34 | Изготовление на заказ по ширине и высоте ограждение оператора (кабина) | ○ |
| 35 | Сдвоенные шины | ○ |

ПРИМЕЧАНИЕ: ● стандартное исполнение ○ опционально — не устанавливается
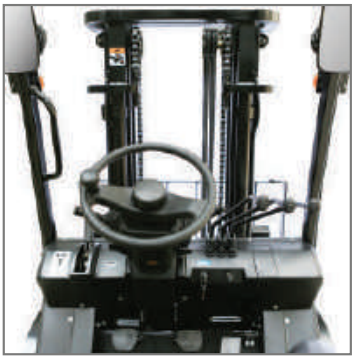
EP EQUIPMENT
EP