Let's grow together

MAX-3

Инновации для создания нового рынка

CPC/Q(D)20-35T3

Дизель/бензиновый погрузчик
2.0/2.5/3.0/3.5т

EP EQUIPMENT CO.,LTD

CE

CPC/Q(D)20T3

T3 серии 2.0 погрузчик спецификации

Основные параметры	1	Производитель				EP					
	2	Модель				CPCD20T3	CPCD20T3	CPCD20T3	CPCD20T3	CPCD20T3	CPQD20T3
	3	Тип двигателя				Дизель	Дизель	Дизель	Дизель	Дизель	Бензин
	4	Номинальная грузоподъемность			кг	2000	2000	2000	2000	2000	2000
	5	Центр загрузки			мм	500	500	500	500	500	500
Технические характеристики и размеры	6	Высота подъема		B	мм	3000	3000	3000	3000	3000	3000
	7	Свободный ход		E	мм	120	120	120	120	120	120
	8	Размер вил	L×W×T	J/W/T	мм	1070×120×40	1070×120×40	1070×120×40	1070×120×40	1070×120×40	1070×120×40
	9	Угол наклона мачты	F/R	F/K (°)	deg	6/10	6/10	6/10	6/10	6/10	6/10
	10	Расстояние от оси ведущих коле до спинки вил		K	мм	481	481	481	481	481	481
	11	Задний свес		M	мм	430	430	430	430	430	430
	12	Размеры: Длина до спинки вил		Y	мм	2510	2510	2510	2510	2510	2510
	13	Размеры: Габаритная ширина		Q	мм	1150	1150	1150	1150	1150	1150
	14	Размеры: Высота по мачте, сложенная мачта		C	мм	2050	2050	2050	2050	2050	2050
	15	Размеры: Высота по мачте, разложенная мачта		A	мм	4200	4200	4200	4200	4200	4200
	16	Размеры: Высота по защитному ограждению (кабине)		P	мм	2160	2160	2160	2160	2160	2160
	17	Внешний радиус разворота		R	мм	2170	2170	2170	2170	2170	2170
Производительность	18	Скорость: Движения (Без груза)			км/ч	8/20	20	20	20	20	20
	19	Скорость: Подъем (с грузом)			мм/сек	450	450	450	450	450	450
	20	Скорость: Опускания (с грузом)			мм/сек	400	400	400	400	400	400
	21	Тяговое усилие (с грузом)			N	14000	14000	14000	14000	14000	14000
	22	Преодолеваемый уклон (с грузом)			%	20	20	20	20	20	20
Шасси	23	Размер шин	Перед		мм	700-12-12PR	700-12-12PR	700-12-12PR	700-12-12PR	700-12-12PR	700-12-12PR
	24	Размер шин	Задние		мм	600-9-10PR	600-9-10PR	600-9-10PR	600-9-10PR	600-9-10PR	600-9-10PR
	25	Ширина коллеи	Шрифта	U	мм	970	970	970	970	970	970
	26	Ширина коллеи	Задние	V	мм	970	970	970	970	970	970
	27	Колесная база		L	мм	1600	1600	1600	1600	1600	1600
	28	Дорожный просвет: Под мачтой			мм	135/120	135/120	135/120	135/120	135/120	135/120
	29	Дорожный просвет: Посреди колесной базы			мм	160/145	160/145	160/145	160/145	160/145	160/145
Масса	30	Общая масса			кг	3380	3380	3380	3380	3380	3380
	31	Нагрузка на ось: с грузом	Перед		кг	4670	4670	4670	4670	4670	4670
	32	Нагрузка на ось: с грузом	Задние		кг	710	710	710	710	710	710
	33	Нагрузка на ось: без груза	Перед		кг	1450	1450	1450	1450	1450	1450
	34	Нагрузка на ось: без груза	Задние		кг	1930	1930	1930	1930	1930	1930
Двигатель и трансмиссия	35	Батарея	Напряжение/Емкость 20 часов цикл разряда		В/А-ч	12/80	12/80	12/60	12/60	12/60	12/60
	36	Двигатель: Модель				C490BPG	A498BT1-39	S4S	C240	TD27	GK25
	37	Двигатель: Производитель				Xinchai	Xinchai	Mitsubishi	ISUZU	GCT	GCT
	38	Двигатель: Мощность двигателя			кВт	36.7/2650	36.8/2400	34,59 / 2250	34.5/2500	38.5/2300	36,65 / 2300
	39	Двигатель: Max крутящий момент			N.m	156/1700-1900	186/1600-1800	166/1700	139/1800	160/2300	176.5/1600
	40	Двигатель: Кол-во цилиндров				4	4	4	4	4	4
	41	Двигатель: Размер цилиндров			мм	90×105	95×105	94×120	86×102	96/92	89×100
	42	Двигатель: Рабочий объем			cc	2670	2980	3331	2369	2663	2488
	43	Двигатель: Стандарт выбросов				EURIII	EURIII	EURIII	EURIII	/	/
	44	Двигатель: Топливный бак			L	60	70	60	60	60	60
	45	Трансмиссия: Производитель				Китай	Китай	Китай	Китай	Китай	Китай
	46	Трансмиссия: Тип				Гидромеханическая	Гидромеханическая	Гидромеханическая	Гидромеханическая	Гидромеханическая	Гидромеханическая
	47	Трансмиссия: Кол-во передач вперед/назад				2/2	2/2	1/1	1/1	1/1	1/1
	48	Рабочее давление гидросистемы для навесного оборудования			Mpa	17.5	17.5	17.5	17.5	17.5	17.5

1.Спецификации мачт (2-ступенчатая мачта :2.5m,2.7m,3.0m,3.3m,3.5m,3.6m,3.7m,4.3m,4.5m.5m. 2-секционные со свободным ходом 3.0m,3.3m,3.5m,3.6m,4.0m. 3-ступенчатая мачта : 4.3m,4.5m,4.8m,5.5m,6m,6.5m,7.0m)

2. Доступно в стандартной комплектации 3. В табличной части указаны спецификации для стандартных моделей 4. Спецификация может быть изменена без предварительного уведомления

CPC/Q(D)25T3

T3 серии 2.5 погрузчик спецификации

Основные параметры	1	Производительность				EP					
	2	Модель				CPCD25T3	CPCD25T3	CPCD25T3	CPCD25T3	CPCD25T3	CPQD25T3
	3	Тип двигателя				Дизель	Дизель	Дизель	Дизель	Дизель	Бензин
	4	Номинальная грузоподъемность			кг	2500	2500	2500	2500	2500	2500
	5	Центр загрузки			мм	500	500	500	500	500	500
Технические характеристики и размеры	6	Высота подъема		B	мм	3000	3000	3000	3000	3000	3000
	7	Свободный ход		E	мм	120	120	120	120	120	120
	8	Размер вил	L×W×T	J/W/T	мм	1070×120×40	1070×120×40	1070×120×40	1070×120×40	1070×120×40	1070×120×40
	9	Угол наклона мачты	F/R	F/K (°)	deg	6/10	6/10	6/10	6/10	6/10	6/10
	10	Расстояние от оси ведущих коле до спинки вил		K	мм	481	481	481	481	481	481
	11	Задний свес		M	мм	500	500	500	500	500	500
	12	Размеры	Длина до спинки вил	Y	мм	2580	2580	2580	2580	2580	2580
	13		Габаритная ширина	Q	мм	1150	1150	1150	1150	1150	1150
	14		Высота по мачте, сложенная мачта	C	мм	2050	2050	2050	2050	2050	2050
	15		Высота по мачте, разложенная мачта	A	мм	4200	4200	4200	4200	4200	4200
	16		Высота по защитному ограждению (кабине)	P	мм	2160	2160	2160	2160	2160	2160
	17	Внешний радиус поворота		R	мм	2240	2240	2240	2240	2240	2240
Производительность	18	Скорость	Движения (без груза)		км/ч	8/20	20	20	20	20	20
	19		Подъема (с грузом)		мм/сек	450	450	450	450	450	450
	20		опускания (с грузом)		мм/сек	400	400	400	400	400	400
	21	Тяговое усилие (с грузом)			N	14500	14500	14500	14500	14500	14500
	22	Преодолеваемый уклон (с грузом)			%	20	20	20	20	20	20
Шасси	23	Размер шин	Перед		мм	700-12-12PR	700-12-12PR	700-12-12PR	700-12-12PR	700-12-12PR	700-12-12PR
	24		Задние		мм	600-9-10PR	600-9-10PR	600-9-10PR	600-9-10PR	600-9-10PR	600-9-10PR
	25	Ширина коллеи	Шрифта	U	мм	970	970	970	970	970	970
	26		Задние	V	мм	970	970	970	970	970	970
	27	Колесная база		L	мм	1600	1600	1600	1600	1600	1600
	28	Дорожный просвет	Под мачтой		мм	135/120	135/120	135/120	135/120	135/120	135/120
	29		Посреди колесной базы		мм	160/145	160/145	160/145	160/145	160/145	160/145
Масса	30	Общая масса			кг	3770	3770	3770	3770	3770	3770
	31	Нагрузка на ось	С грузом / Перед		кг	5480	5480	5480	5480	5480	5480
	32		С грузом / Задние		кг	790	790	790	790	790	790
	33		Без груза / Перед		кг	1410	1410	1410	1410	1410	1410
	34		Без груза / Задние		кг	2360	2360	2360	2360	2360	2360
Двигатель и трансмиссия	35	Батарея	Напряжение/Емкость 20 часов цикл разряда		В/А-ч	12/80	12/80	12/60	12/60	12/60	12/60
	36	Двигатель	Модель			C490BPG	C490BPG	S4S	C240	TD27	GK25
	37		Производитель			Xinchai	Xinchai	Mitsubishi	ISUZU	GCT	GCT
	38		Мощность двигателя		кВт	36.7/2650	36.7/2650	34,59 / 2250	34.5/2500	38.5/2300	36,65 / 2300
	39		Max крутящий момент		N.m	156/1700-1900	156/1700-1900	166/1700	139/1800	160/2300	176.5/1600
	40		Кол-во цилиндров			4	4	4	4	4	4
	41		Размер цилиндров		мм	90×105	90×105	94×120	86×102	96/92	89×100
	42		Рабочий объем		cc	2670	2670	3331	2369	2663	2488
	43		Стандарт выбросов			EURⅢ	EURⅢ	EURⅢ	EURⅢ	/	/
	44		Топливный бак		L	60	60	60	60	60	60
	45	Трансмиссия	Производитель			Китай	Китай	Китай	Китай	Китай	Китай
	46		Тип			Гидромеханическая	Гидромеханическая	Гидромеханическая	Гидромеханическая	Гидромеханическая	Гидромеханическая
	47		Кол-во передач вперед/назад	FWD/RVS		2/2	2/2	1/1	1/1	1/1	1/1
	48	Рабочее давление гидросистемы для навесного оборудования			Mpa	17.5	17.5	17.5	17.5	17.5	17.5

1.Специальная высота подъема доступна (2-ступенчатая мачта :2.5m,2.7m,3.0m,3.3m,3.5m,3.6m,3.7m,4.3m,4.5m.5m. Полная бесплатная дуплексная маста 3.0m,3.3m,3.5m,3.6m,4.0m. 3-ступенчатая мачта : 4.3m,4.5m,4.8m,5.5m,6m,6.5m,7.0m)
2.2. Доступно в стандартной комплектации 3. В табличной части указаны спецификации для стандартных моделей 4. Спецификация может быть изменена без предварительного уведомления

CPC/Q(D)30T3

T3 серии 3.0 погрузчик спецификации

Основные параметры	1	Производитель				EP					
	2	Модель				CPCD30T3	CPCD30T3	CPCD30T3	CPCD30T3	CPCD30T3	CPQ(D)30T3
	3	Тип двигателя				Дизель	Дизель	Дизель	Дизель	Дизель	Бензин
	4	Номинальная грузоподъемность			кг	3000	3000	3000	3000	3000	3000
	5	Центр загрузки			мм	500	500	500	500	500	500
Технические характеристики и размеры	6	Высота подъема		B	мм	3000	3000	3000	3000	3000	3000
	7	Свободный ход		E	мм	120	120	120	120	120	120
	8	Размер вил	L×W×T	J/W/T	мм	1070×125×45	1070×125×45	1070×125×45	1070×125×45	1070×125×45	1070×125×45
	9	Угол наклона мачты	F/R	F/K (°)	deg	6/10	6/10	6/10	6/10	6/10	6/10
	10	Расстояние от оси ведущих коле до спинки вил		K	мм	481	481	481	481	481	481
	11	Задний свес		M	мм	500	500	500	500	500	500
	12	Размеры	Длина до спинки вил	Y	мм	2710	2710	2710	2710	2710	2710
	13		Габаритная ширина	Q	мм	1230	1230	1230	1230	1230	1230
	14		Высота по мачте, сложенная мачта	C	мм	2070	2070	2070	2070	2070	2070
	15		Высота по мачте, разложенная мачта	A	мм	4210	4210	4210	4210	4210	4210
	16		Высота по защитному ограждению (кабине)	P	мм	2190	2190	2190	2190	2190	2190
	17	Внешний радиус поворота		R	мм	2500	2500	2500	2500	2500	2500
Производительность	18	Скорость	(без груза)		км/ч	8/20	20	20	20	20	20
	19		Подъем (с грузом)		мм/сек	470	470	470	470	470	470
	20		Опускание (с грузом)		мм/сек	400	400	400	400	400	400
	21	Тяговое усилие (с грузом)			N	20000	21000	21000	21000	21000	21000
	22	Преодолеваемый уклон (с грузом)			%	20	20	20	20	20	20
Шасси	23	Размеры шин	Перед		мм	28×9-15-14PR	28×9-15-14PR	28×9-15-14PR	28×9-15-14PR	28×9-15-14PR	28×9-15-14PR
	24		Задние		мм	6.50-10-10PR	6.50-10-10PR	6.50-10-10PR	6.50-10-10PR	6.50-10-10PR	6.50-10-10PR
	25	Ширина коллеи	Шрифта	U	мм	1010	1010	1010	1010	1010	1010
	26		Задние	V	мм	980	980	980	980	980	980
	27	Колесная база		L	мм	1750	1750	1750	1750	1750	1750
	28	Дорожный просвет	Под мачтой		мм	150/120	150/120	150/120	150/120	150/120	150/120
	29		Посреди колесной базы		мм	170/150	170/150	170/150	170/150	170/150	170/150
Масса	30	Общая масса			кг	4120	4120	4120	4120	4120	4120
	31	Распределение веса	Полная нагрузка / Перед		кг	6420	6420	6420	6420	6420	6420
	32		Полная нагрузка / Задние		кг	700	700	700	700	700	700
	33		Отсутствие нагрузки / Перед		кг	1720	1720	1720	1720	1720	1720
	34		Отсутствие нагрузки / Задние		кг	2400	2400	2400	2400	2400	2400
Двигатель и трансмиссия	35	Батарея	Напряжение/Емкость 20 часов цикл разряда		В/А-ч	12/80	12/80	12/60	12/60	12/60	12/60
	36	Двигатель	Модель			C490BPG	A498BT1-39	S4S	C240	TD27	GK25
	37		Производитель			Xinchai	Xinchai	Mitsubishi	ISUZU	GCT	GCT
	38		Мощность двигателя		кВт	36.7/2650	36.8/2400	34,59 / 2250	34.5/2500	38.5/2300	36,65 / 2300
	39		Max крутящий момент		N.m	156/1700-1900	186/1600-1800	166/1700	139/1800	160/2300	176.5/1600
	40		Кол-во цилиндров			4	4	4	4	4	4
	41		Рабочий объем		мм	90×105	95×105	94×120	86×102	96/92	89×100
	42		Смещения		cc	2670	2980	3331	2369	2663	2488
	43		Стандарт выбросов			EURIII	EURIII	EURⅢ	EURⅢ	/	/
	44		Топливный бак		L	60	70	70	70	60	70
	45	Трансмиссия	Производитель			Китай	Китай	Китай	Китай	Китай	Китай
	46		Тип			Гидромеханическая	Гидромеханическая	Гидромеханическая	Гидромеханическая	Гидромеханическая	Гидромеханическая
	47		Кол-во передач вперед/назад	FWD/RVS		2/2	2/2	1/1	1/1	1/1	1/1
	48	Рабочее давление гидросистемы для навесного оборудования			Mpa	17.5	17.5	17.5	17.5	17.5	17.5

1.Специальная высота подъема доступна (2-ступенчатая мачта :2.5m,2.7m,3.0m,3.3m,3.5m,3.6m,3.7m,4.3m,4.5m.5m. Полная бесплатная дуплексная маста 3.0m,3.3m,3.5m,3.6m,4.0m. 3-ступенчатая мачта : 4.3m,4.5m,4.8m,5.5m,6m,6.5m,7.0m)
2. Доступно в стандартной комплектации 3. В табличной части указаны спецификации для стандартных моделей 4. Спецификация может быть изменена без предварительного уведомления

CPC/Q(D)35T3

T3 серии 3.5 погрузчик спецификации

Основные параметры	1	Производитель					EP				
	2	Модель					CPCD35T3	CPCD35T3	CPCD35T3	CPCD35T3	CPQD35T3
	3	Тип двигателя					Дизель	Дизель	Дизель	Дизель	Бензин
	4	Номинальная грузоподъемность				кг	3500	3500	3500	3500	3500
	5	Центр загрузки				мм	500	500	500	500	500
Технические характеристики и размеры	6	Высота подъема			B	мм	3000	3000	3000	3000	3000
	7	Свободный ход			E	мм	120	120	120	120	120
	8	Размер вил		L×W×T	J/W/T	мм	1070×125×50	1070×125×50	1070×125×50	1070×125×50	1070×125×50
	9	Угол наклона мачты		F/R	F/K (°)	deg	6/10	6/10	6/10	6/10	6/10
	10	Расстояние от оси ведущих коле до спинки вил			K	мм	481	481	481	481	481
	11	Задний свес			M	мм	550	550	550	550	550
	12	РазмеРЫ	Длина до спинки вил		Y	мм	2760	2760	2760	2760	2760
	13		Габаритная ширина		Q	мм	1230	1230	1230	1230	1230
	14		Высота по мачте, сложенная мачта		C	мм	2070	2070	2070	2070	2070
	15		Высота по мачте, разложенная мачта		A	мм	4210	4210	4210	4210	4210
	16		Высота по защитному ограждению (кабине)		P	мм	2190	2190	2190	2190	2190
	17	Внешний радиус поворота			R	мм	2550	2550	2550	2550	2550
Производительность	18	Скорость	(Без груза)			км/ч	8/20	20	20	20	20
	19		Подъем (с грузом)			мм/сек	460	460	460	460	460
	20		Опускание (с грузом)			мм/сек	400	400	400	400	400
	21	Тяговое усилие (с грузом)				N	21000	21000	21000	21000	21000
	22	Преодолеваемый уклон (с грузом)				%	20	20	20	20	20
Шасси	23	Шины		Перед		мм	28×9-15-14PR	28×9-15-14PR	28×9-15-14PR	28×9-15-14PR	28×9-15-14PR
	24			Задние		мм	6.50-10-10PR	6.50-10-10PR	6.50-10-10PR	6.50-10-10PR	6.50-10-10PR
	25	Ширина коллеи		Шрифта	U	мм	1010	1010	1010	1010	1010
	26			Задние	V	мм	980	980	980	980	980
	27	Колесная база			L	мм	1750	1750	1750	1750	1750
	28	Дорожный просвет	Под мачтой			мм	150/120	150/120	150/120	150/120	150/120
	29		Посреди колесной базы			мм	170/150	170/150	170/150	170/150	170/150
Масса	30	Общая масса				кг	4400	4400	4400	4400	4400
	31	Нагрузка на ось	с грузом	Перед		кг	7140	7140	7140	7140	7140
	32			Задние		кг	760	760	760	760	760
	33		без груза	Перед		кг	1680	1680	1680	1680	1680
	34			Задние		кг	2720	2720	2720	2720	2720
Двигатель и трансмиссия	35	Батарея	Напряжение/Емкость 20 часов цикл разряда			В/А-ч	12/80	12/80	12/60	12/60	12/60
	36	Двигатель	Модель				C490BPG	A498BT1-39	S4S	TD27	GK25
	37		Производитель				Xinchai	Xinchai	Mitsubishi	GCT	GCT
	38		Мощность двигателя			кВт	36.7/2650	36.8/2400	34,59 / 2250	38.5/2300	36,65 / 2300
	39		Max крутящий момент			N.m	156/1700-1900	186/1600-1800	166/1700	160/2300	176.5/1600
	40		Кол-во цилиндров				4	4	4	4	4
	41		Размер цилиндров			мм	90×105	95×105	94×120	96/92	89×100
	42		Рабочий объем			cc	2670	2980	3331	2663	2488
	43		Стандарт выбросов				EURIII	EURIII	EURIII	/	/
	44		Топливный бак			L	60	70	70	60	70
	45	Трансмиссия	Производитель				Китай	Китай	Китай	Китай	Китай
	46		Тип				Гидромеханическая	Гидромеханическая	Гидромеханическая	Гидромеханическая	Гидромеханическая
	47		Кол-во передач вперед/назад	FWD/RVS			2/2	2/2	1/1	1/1	1/1
	48	Рабочее давление гидросистемы для навесного оборудования				Mpa	17.5	17.5	17.5	17.5	17.5

1.Специальная высота подъема доступна (2-ступенчатая мачта :2.5m,2.7m,3.0m,3.3m,3.5m,3.6m,3.7m,4.3m,4.5m.5m. Полная бесплатная дуплексная маста 3.0m,3.3m,3.5m,3.6m,4.0m. 3-ступенчатая мачта : 4.3m,4.5m,4.8m,5.5m,6m,6.5m,7.0m)
2. Доступно в стандартной комплектации 3. В табличной части указаны спецификации для стандартных моделей 4. Спецификация может быть изменена без предварительного уведомления

таблица мачт:

2.0-2.5т T3 серия мачта:(пневматический)

Тип	Модель	максимальная высота подъема вил	Габаритные размеры			Свободный ход		Задний свес		Угол наклона		Остаточная грузоподъемность			
			Высота сложенной мачты	мачта выдвинута						Вперед	Назад	Центр загрузки на 500 мм			
				без решетки	с решеткой	без решетки	с решеткой					Одинарные шины		Двойные шины	
								2.0t	2.5t			2.0t	2.5t	2.0t	2.5t
		мм	мм	мм	мм	мм	мм	мм	мм	Степени	Степени	кг	кг	кг	кг
Двухсекционная широкообзорная	2W200	2000	1550	2740	3420	120	120	476	476	6	10	2000	2500	2000	2500
	2W250	2500	1800	3040	3720	120	120	476	476	6	10	2000	2500	2000	2500
	2W270	2700	1900	3240	3920	120	120	476	476	6	10	2000	2500	2000	2500
	2W300	3000	2050	3540	4220	120	120	476	476	6	10	2000	2500	2000	2500
	2W330	3300	2200	3690	4370	120	120	476	476	6	10	2000	2500	2000	2500
	2W350	3500	2300	3890	4570	120	120	476	476	6	10	2000	2500	2000	2500
	2W360	3600	2350	3990	4670	120	120	476	476	6	10	2000	2500	2000	2500
	2W400	4000	2600	4040	4720	120	120	476	476	6	10	1900	2300	2000	2500
	2W430	4300	2750	4340	5020	120	120	476	476	6	6	1800	2100	1950	2450
	2W450	4500	2850	4290	4970	120	120	476	476	6	6	1700	2000	1900	2400
Двухсекционная со свобод.ходом	2F250	2500	1785	2090	2770	1210	560	476	476	6	10	2000	2500	2000	2500
	2F270	2700	1885	2290	2970	1310	660	476	476	6	10	2000	2500	2000	2500
	2F300	3000	2035	2590	3270	1460	810	476	476	6	10	2000	2500	2000	2500
	2F330	3300	2185	3840	4520	1610	960	476	476	6	10	2000	2500	2000	2500
	2F360	3600	2335	4140	4820	1760	1110	476	476	6	10	2000	2500	2000	2500
	2F400	4000	2585	4540	5220	2060	1410	476	476	6	10	1900	2300	2000	2500
Трехсекционная со свлбод.ходом	3F430	4300	2035	4880	5560	1360	730	490	490	6	6	1700	2000	1900	2400
	3F450	4500	2115	5040	5720	1460	810	490	490	6	6	1600	1900	1800	2300
	3F480	4800	2220	5345	6020	1565	915	490	490	6	6	1500	1700	1700	2100
	3F500	5000	2305	5540	6220	1610	960	490	490	6	6	1400	1600	1600	2000
	3F550	5500	2555	6120	6800	1770	1120	490	490	3	6	1050	1200	1500	1800
	3F600	6000	2805	6540	7220	2020	1370	490	490	3	6	700	800	1400	1600

Примечание: остаточная грузоподъемность - навесное УБС минус 150 кг, интегрированное УБС минус 100 кг.

3.0-3.5т T3 серия мачта:(пневматический)

Тип	Модель	Max высота подъема вил	Габаритные размеры			Свободный ход		Задний свес		Угол наклона		Остаточная грузоподъемность			
			Высота сложенной мачты	мачта выдвинута						Вперед	Назад	Центр загрузки на 500 мм			
				без решетки	с решеткой	без решетки	с решеткой					Одинарныешины	Двойные шины	Одинарные шины	Двойные шины
								3.0т	3.5т			3.0 т	5.0 т	3.5 т	5.5 т
		мм	мм	мм	мм	мм	мм	мм	мм	Степени	Степени	кг	кг	кг	кг
Двухсекционная широкообзорная	2W200	2000	1570	2570	3250	120	120	481	486	6	10	3000	3000	3500	3500
	2W250	2500	1820	3070	3750	120	120	481	486	6	10	3000	3000	3500	3500
	2W270	2700	1920	3270	3950	120	120	481	486	6	10	3000	3000	3500	3500
	2W300	3000	2070	3570	4250	120	120	481	486	6	10	3000	3000	3500	3500
	2W330	3300	2220	3690	4370	120	120	481	486	6	10	3000	3000	3500	3500
	2W350	3500	2320	3890	4570	120	120	481	486	6	10	3000	3000	3500	3500
	2W360	3600	2370	3990	4670	120	120	481	486	6	10	3000	3000	3500	3500
	2W400	4000	2620	4040	4720	120	120	481	486	6	10	2850	3000	3250	3500
	2W430	4300	2770	4340	5020	120	120	481	486	6	6	2700	2900	3000	3400
	2W450	4500	2870	4290	4970	120	120	481	486	6	6	2550	2850	2850	3350
Двухсекционная со свобод.ходом	2F250	2500	1805	2220	2900	1210	560	481	486	6	10	3000	3000	3500	3500
	2F270	2700	1905	2320	3000	1310	660	481	486	6	10	3000	3000	3500	3500
	2F300	3000	2055	2620	3300	1460	810	481	486	6	10	3000	3000	3500	3500
	2F330	3300	2205	3870	4550	1610	960	481	486	6	10	3000	3000	3500	3500
	2F360	3600	2355	4020	4700	1760	1110	481	486	6	10	3000	3000	3500	3500
	2F400	4000	2605	4420	5100	2060	1410	481	486	6	10	2850	3000	3250	3500
Трехсекционная со свлбод.ходом	3F430	4300	2095	4910	5570	1360	730	495	500	6	6	2550	2850	2850	3350
	3F450	4500	2175	5070	5750	1460	810	495	500	6	6	2400	2700	2700	3200
	3F480	4800	2280	5375	6050	1565	915	495	500	6	6	2250	2550	2450	2950
	3F500	5000	2365	5570	6250	1610	960	495	500	6	6	1650	2250	2300	2800
	3F550	5500	2615	6150	6830	1770	1120	495	500	3	6	1800	2250	1800	2550
	3F600	6000	2865	6570	7250	2020	1370	495	500	3	6	1200	2100	1300	2300

Примечание: остаточная грузоподъемность - навесное УБС минус 150 кг, интегрированное УБС минус 100 кг.

CPC/Q(D)20T3

График остаточной грузоподъемности

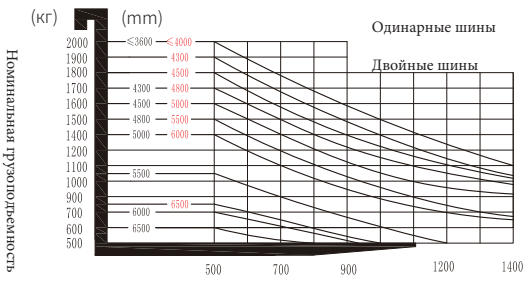

Положение центра загрузки (мм)

CPC/Q(D)30T3

График остаточной грузоподъемности

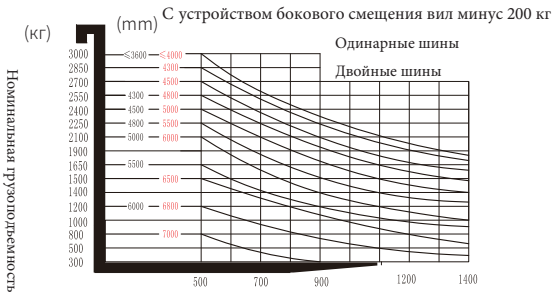

Положение центра загрузки (мм)

CPC/Q(D)25T3

График остаточной грузоподъемности

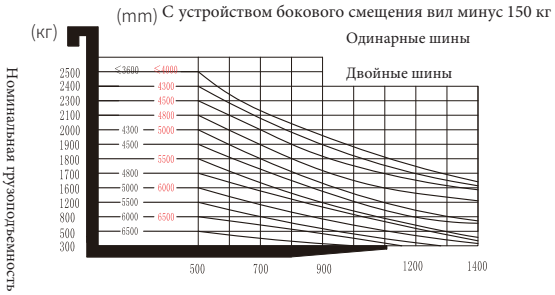

Положение центра загрузки (мм)

CPC/Q(D)35T3

График остаточной грузоподъемности

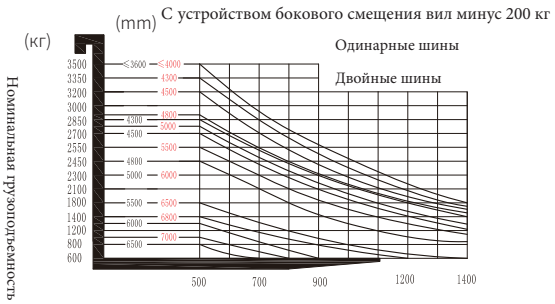

Положение центра загрузки (мм)

Список доступных опций

	Наименование опции	20T3	25T3	30T3	35T3
1	Различная длина вил	○	○	○	○
2	Различное навесное оборудование	○	○	○	○
3	Позиционер вил	○	○	○	○
4	Двигатель дизельный производства Япония	○	○	○	○
5	Двигатель бензиновый производства Япония	○	○	○	○
8	Система сжиженного газа	○	○	○	○
9	Выхлоп вертикальный	○	○	○	○
10	Сдвоенный воздушный фильтр	○	○	○	○
11	Шины суперэластик	○	○	○	○
12	Шины суперэластик немаркие	○	○	○	○
14	Защитное ограждение оператора	○	○	○	○
15	Опции мачты	○	○	○	○
16	Устройство бокового смещения вил (навесное на каретку)	○	○	○	○
17	Интегрированное устройство бокового смещения вил	○	○	○	○
19	Кабина мягкая	●	●	●	●
20	Обогреватель	○	○	○	○
21	Ветровое стекло со стеклоочистителем и стеклоомывателем	○	○	○	○
22	Заднее стекло со стеклоочистителем и стеклоомывателем	○	○	○	○
23	Кабина стальная с отопителем, стеклоомывателями и стеклоочистителями	○	○	○	○
24	Светодиодные фары головного света	○	○	○	○
25	Огнетушитель	○	○	○	○
26	Сиденье с амортизатором	○	○	○	○
27	Датчик присутствия оператора	○	○	○	○
28	Указатели поворота установленные спереди	○	○	○	○
29	Резиновый коврик пола (диэлектрический)	○	○	○	○
30	Сдвоенные шины	○	○	○	○
31	Галогеновые фары головного света	●	●	●	●
32	Задние фонари, указатели поворота и торможения	○	○	○	○
33	Система стабилизации	○	○	○	○
34	Вентилятор	○	○	○	○

Примечание: ● Стандартно ○ Опционально — NA

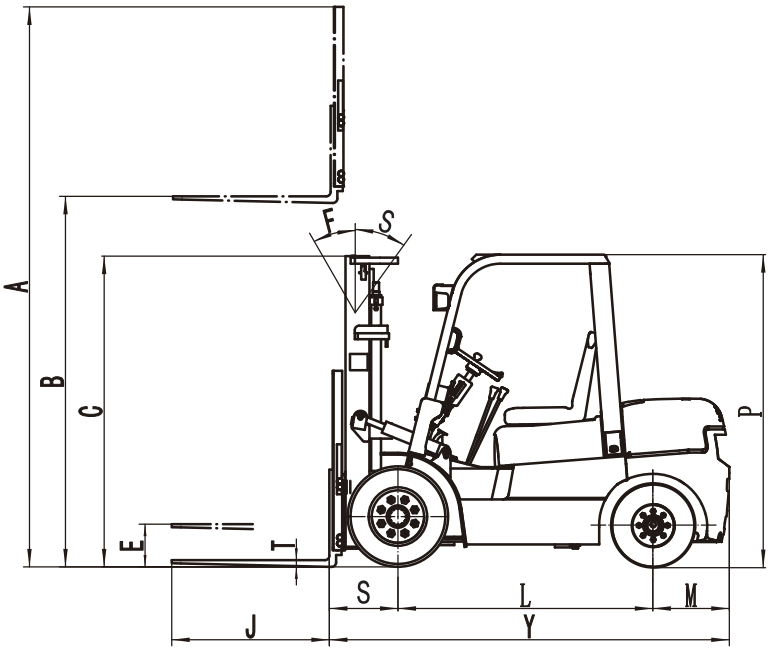
A
B
C
E
T
F
S
P
S
L
M
J
Y

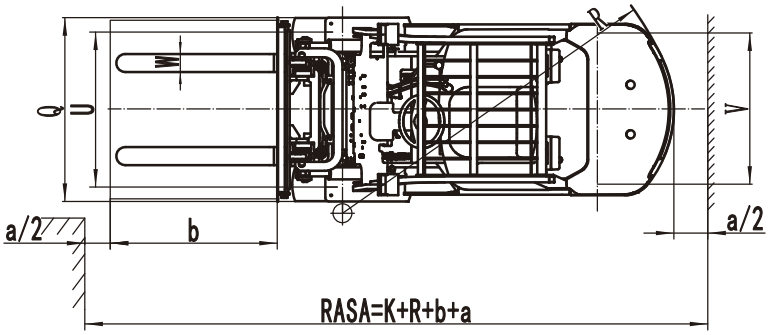
Q
U
W
V
R
a/2
b
a/2
RASA=K+R+b+a