iMOW
by EP EQUIPMENT

V1907.01

iMOW
by EP EQUIPMENT

HPL151

Транспортировщик паллет самоходный 1.5T

- **Прочный**
- **Простой в использовании**
- **Беспроблемный**

Отличительные особенности

- **Прочный**

- **Простой в использовании**

- **Удобство в эксплуатации**

Детали корпуса из металла

Простота ремонта

Быстрая зарядка

Внешний вид

Фактический внешний вид приобретённой техники может отличаться от образца на картинке

Характеристики

Основные характеристики				
1.1	Производитель			EP
1.2	Модель			HPL151
1.3	Источник питания			электрический
1.4	Положение оператора			Пеший / Ведомый
1.5	Номинальная грузоподъемность	Q	кг	1500
1.6	Центр загрузки	c	мм	600
1.8	Расстояние от оси передних колес до спинок вил	x	мм	883/946
1.9	Колесная база	y	мм	1171/1230
Масса				
2.1	Общая масса)		кг	160
2.2	Нагрузка на ось (с грузом), передняя/задняя		кг	485/1175
2.3	Нагрузка на ось (без груза), передняя/задняя		кг	113/57
Ходовая часть				
3.1	Типы шин передние/задние			Полиуретан/Полиуретан
3.2	Размер передних колес		мм	Ф210x70
3.3	Размер задних колес		мм	2x Ф78x60 (Ф78x88)
3.4	размер шины, литейные колеса(диаметр×ширина)		мм	
3.5	Количество колес, передние/задние (x - ведущие)		мм	1x /4 (1x /2)
3.6	Ширина колеи спереди, ведущая сторона	b_{10}	мм	455
3.7	Ширина колеи сзади, погрузочная сторона	b_{11}	мм	410 (535)
Размеры				
4.4	Высота подъема	h_3	мм	115
4.9	Высота рукоятки управления мин./макс.	h_{14}	мм	750/1170
4.15	Высота от пола до верхней кромки вил (мин.)	h_{13}	мм	80
4.19	Габаритная длина (оператор идет рядом)	l_1	мм	1608
4.20	Длина до спинки вил (оператор идет рядом)	l_2	мм	454
4.21	Габаритная ширина	b_1/ b_2	мм	560 (685)
4.22	Стандартные вилы (Толщина x Ширина x Длина)	s/ e/ l	мм	50/150/1150
4.25	Расстояние между внешними кромками вил мин./макс.	b_5	мм	560 (685)
4.32	Дорожный просвет посреди колесной базы	m_2	мм	30
4.34.1	Ширина рабочего коридора для паллет 1000x1200,в ширину	Ast	мм	1690
4.34.2	Ширина рабочего коридора для паллет 800x1200, вдоль	Ast	мм	1890
4.35	Внешний радиус поворота	Wa	мм	1436
Эксплуатационные характеристики				
5.1	Скорость движения с грузом/без груза	км/ч	км/ч	4/4.5
5.2	Скорость подъема каретки с грузом/без груза		м/с	0.027/0.034
5.3	Скорость опускания каретки с грузом/без груза		м/с	0.072/0.046
5.8	Макс. Преодолеваемый уклон, с грузом/без груза		%	5/16
5.10	Рабочая тормозная система			Electromagnetic
Электроприводы				
6.1	Тяговый двигатель, DC (постоянный ток)		кВт	0.75
6.2	Двигатель подъема, DC (постоянный ток)		кВт	0.8
6.3	Максимально допустимый размер батареи		мм	224x135x178
6.4	Рабочее напряжение батареи/номинал. емкость батареи		В/ А-ч	2x12/65Ah
6.5	Вес батареи		кг	15x2
Прочее				
8.1	Тип управления приводом			DC
10.5	Тип рулевого управления			Механический
10.7	Уровень шумового воздействия на оператора		dB (A)	74
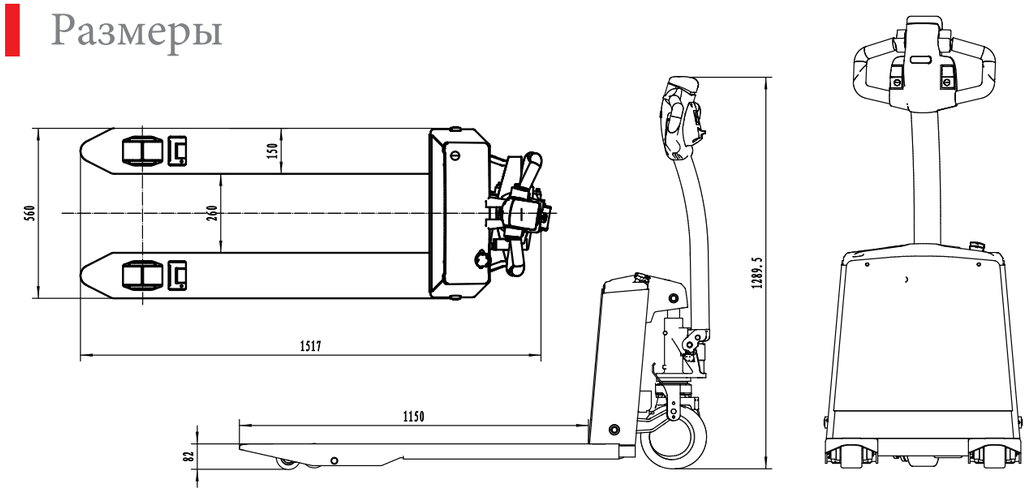
Размеры