Let's grow together

CPD45/50F8

Вилочный погрузчик с электрическим противовесом 4.5/5.0T

LI-ION TECHNOLOGY

- Большая нагрузка с литиевой батареей;
- Высокая прочность и надежность;
- Стабильная производительность;
- Эргономичный дизайн для комфортной эксплуатации.

CE

Вилочный погрузчик с электрическим противовесом 4.5/5.0T

CPD45/50F8

Основные характеристики					
1.1	Производитель			EP	EP
1.2	Модель			CPD45F8	CPD50F8
1.3	Тип привода			Электрический	Электрический
1.4	Положение оператора			Сидящий	Сидящий
1.5	Номинальная Грузоподъемность	Q	т	4.5	5
1.6	Центр загрузки	c	мм	500	500
1.8	Расстояние от оси передних колёс до спинок вил	x	мм	548	548
1.9	Колесная база	y	мм	2000	2000
Масса					
2.1	Общая масса (с батареей)		кг	6965	7348
2.2	Нагрузка на ось (с грузом), передняя/задняя		кг	10228/1237	11015/1333
2.3	Нагрузка на ось (без груза), передняя/задняя		кг	3397/3568	3493/3855
Ходовая часть					
3.1	Тип шин			твердая резина / пневматическая	твердая резина / пневматическая
3.2	Размер шин, ведущие колеса (диаметр × ширина)		мм	250-15	28x12.5-15
3.3	Размер шин, рулевого колеса (диаметр × ширина)		мм	23X10-12	23X10-12
3.5	Количество колёс, передние/задние (x-ведущие)		мм	2X/2	2X/2
3.6	Передняя колея колёс	b_{10}	мм	1112	1262
3.7	Задняя колея колёс	b_{11}	мм	1085	1085
Габаритные размеры					
4.1	Угол наклона мачты вперед/назад	α/ β (°)		6/10	6/10
4.2	Минимальная высота мачты	h_1	мм	2235	2235
4.3	Свободный ход каретки	h_2	мм	100	100
4.4	Высота подъема вил	h_3	мм	3000	3000
4.5	Высота поднятой мачты	h_4	мм	4120	4120
4.7	Высота кабины по защитному ограждению	h_6	мм	2260	2260
4.8	Высота сиденья кресла оператора	h_7	мм	1208	1208
4.12	Центр буксировки высоты штифта	h_{10}	мм	375	375
4.19	Общая длина	l_1	мм	4027	4127
4.20	Длина до спинок вил	l_2	мм	2958	3058
4.21	Общая ширина	b_1/ b_2	мм	1479	1600
4.22	Стандартные вилы (Ширина x Толщина x Длина)	s/ e/ l	мм	50X150X1070	55X150X1070
4.23	Класс каретки вил			3A	3A
4.24	Ширина каретки вил	b_3	мм	1350	1350
4.31	Дорожный просвет под мачтой	m_1	мм	130	130
4.32	Дорожный просвет посреди колесной базы	m_2	мм	140	140
4.34.1	Ширина рабочего коридора для паллет 1000x1200, в ширину	Ast	мм	4424	4450
4.34.2	Ширина рабочего коридора для паллет 800x1200, вдоль	Ast	мм	4624	4650
4.35	Внешний радиус поворота	Wa	мм	2735.5	2735.5
Эксплуатационные характеристики					
5.1	Скорость движения с грузом/без груза		км/ч	14/14.5	14/14.5
5.2	Скорость подъема с грузом/без груза		м/с	0.26/0.45	0.26/0.45
5.3	Скорость опускания с грузом/без груза		м/с	0.55/ 0.5	0.55/ 0.5
5.5	Тяговое усилие, с грузом/ без груза		н	——	——
5.6	Преодолеваемый уклон с грузом/без груза		н	26000	26000
5.7	Преодолеваемый подъем, с грузом/без груза		%	——	——
5.8	Макс. преодолеваемый подъем, с грузом/без груза		%	14/15	14/15
5.10	Рабочая тормозная система			гидравлическая / механическая	гидравлическая / механическая
	Стояночная тормозная система			Mechanical	Mechanical
Двигатель					
6.1	Номинальная мощность двигателя S2 60 мин		кВт	16.6	16.6
6.2	Двигатель подъема, тест 15%		кВт	25.4	25.4
6.3	Размер аккумуляторной батареи		мм	——	——
6.4	Рабочее напряжение батареи/номинал. емкость батареи			80/540(Li-ion)	80/540(Li-ion)
6.5	Вес батареи		кг	530	530
Система управления					
8.1	Тип привода			AC	AC
10.5	Тип рулевого управления			——	——
10.7	Уровень шумового воздействия на оператора		dB (A)	70	70

В случае улучшения технических параметров или конфигураций никаких дополнительных уведомлений не будет. Показанная схема может содержать нестандартные конфигурации. Производитель оставляет за собой права вносить изменения в конструкцию.

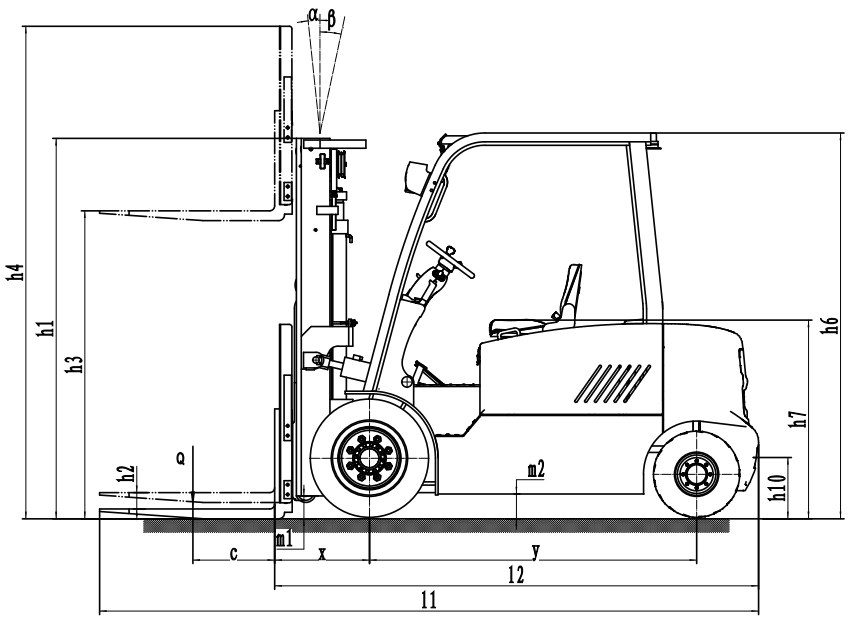

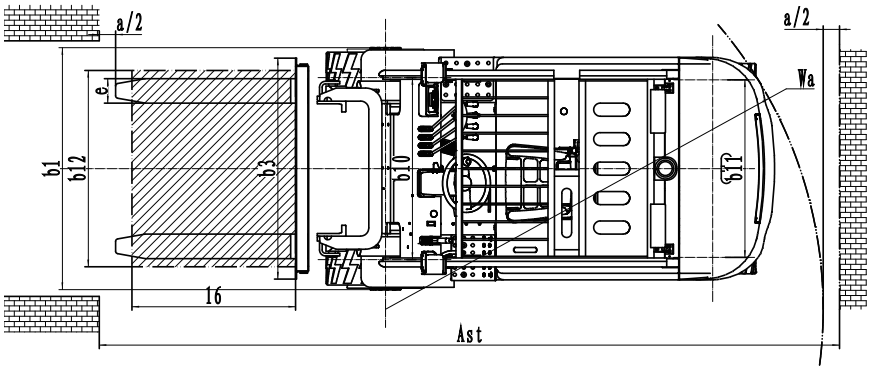

Опции мачты

Тип	Модель	Макс. высота подъема	Габаритные размеры			Свободный ход		Задний свес		Угол наклона		Остаточная грузоподъемность	
			Высота сложенной мачты	Мачта выдвинута		Без решетки	С решеткой			Вперед	Назад	Центр загрузки 500 мм	
				Без решетки	С решеткой							Одинарные шины	
								4.5t	5t			4.5t	5t
		mm	мм	мм	мм	мм	мм	мм	мм	Deg	Deg	кг	кг
Широкий обзор мачты	2W250	2500	1983	3219	3656	150	150	548	548	6	10	4500	5000
	2W270	2700	2083	3419	3856	150	150	548	548	6	10	4500	5000
	2W300	3000	2233	3719	4156	150	150	548	548	6	10	4500	5000
	2W330	3300	2383	4019	4456	150	150	548	548	6	10	4500	5000
	2W350	3500	2483	4219	4656	150	150	548	548	6	10	4500	5000
	2W370	3700	2583	4419	4856	150	150	548	548	6	10	4450	4950
	2W400	4000	2733	4719	5156	150	150	548	548	6	10	4250	4750
	2W425	4250	2858	4969	5406	150	150	548	548	6	6	4050	4550
	2W450	4500	2983	5219	5656	150	150	548	548	6	6	3800	4250
	2W475	4750	3108	5469	5906	150	150	548	548	6	6	3400	3780
	2W500	5000	3233	5719	6156	150	150	548	548	6	6	3150	3500
2-ступенчатая мачта с широким обзором	2F260	2610	2123	3398	3786	1341	995	569	569	6	10	4500	5000
	2F270	2710	2173	3498	3886	1391	1045	569	569	6	10	4500	5000
	2F300	3000	2318	3788	4176	1536	1190	569	569	6	10	4500	5000
	2F330	3300	2468	4088	4476	1686	1340	569	569	6	10	4500	5000
	2F350	3500	2568	4288	4676	1786	1440	569	569	6	10	4500	4950
	2F400	4000	2818	4788	5176	2036	1690	569	569	6	10	3900	4650
3-ступенчатая мачта с широким обзором	3F400	4000	2153	4758	5161	1371	1025	599	599	6	10	4500	4750
	3F435	4350	2268	5108	5511	1486	1140	599	599	6	6	3750	4150
	3F450	4500	2318	5258	5661	1536	1190	599	599	6	6	3600	4000
	3F480	4800	2418	5558	5961	1636	1290	599	599	6	6	3350	3750
	3F500	5000	2483	5758	6161	1701	1355	599	599	6	6	3150	3500
	3F550	5500	2653	6258	6661	1871	1525	599	599	3	6	2550	2850
	3F600	6000	2818	6758	7161	2036	1690	599	599	3	6	1950	2200

ГРАФИК НОМИНАЛЬНОЙ ГРАЗОПОДЪЕМНОСТИ

ГРАФИК НОМИНАЛЬНОЙ ГРАЗОПОДЪЕМНОСТИ