Let's grow together

CPD20L1S

Электрический вилочный погрузчик 2.0T

- Высокая эффективность с высокой производительностью;
- Повышенная прочность мачты;
- Высокоэффективная тормозная система;
- Увеличенная ёмкость аккумулятора.

Отличительные особенности

Высокая эффективность с высокой производительностью

Все двигатели переменного тока обеспечивают более высокую производительность

Повышенная прочность мачты

В данной модели применена мачта CJ, поэтому конструкция более прочная и долговечная. Кроме того, использование мачты CJ может обеспечить более широкий обзор для водителя.

Высокоэффективная тормозная система

При использовании механического торможения, тормозной путь погрузчика значительно короче.

Увеличенная ёмкость аккумулятора

Погрузчик оснащен литий-ионным аккумулятором и подходит для использования при высокой интенсивности работ.

Электрический вилочный погрузчик 2.0T

CPD20L1S

Отличительные характеристики	1.1	Производитель			EP
	1.2	Модель			CPD20L1S
	1.3	Тип привода			Электрический
	1.4	Положение оператора			Сидячий
	1.5	Номинальная грузоподъемность	Q	кг	2000
	1.6	Центр загрузки	c	мм	500
	1.8	Расстояние от оси передних колес до спинок вил	x	мм	435
	1.9	Колесная база	y	мм	1470
Масса	2.1	Общая масса (с батареей)		кг	3280
	2.2	Нагрузка на ось (с грузом), передняя/задняя		кг	4512/768
	2.3	Нагрузка на ось (без груза), передняя/задняя		кг	1240/2040
Ходовая часть	3.1	Тип шин			Суперэластик
	3.2	Размер передних шин			200/50-10
	3.3	Размер задних шин			5.00-8
	3.5	Количество колес, передние/задние (X-ведущие)		мм	2x/2
	3.6	Передняя колея колес	b10	мм	942
	3.7	Задняя колея колес	b11	мм	920
Габаритные размеры	4.1	Угол наклона мачты вперед/назад	α/β	°	6/11
	4.2	Минимальная высота мачты	h1	мм	2080
	4.3	Свободный ход каретки	h2	мм	105
	4.4	Высота подъема вил	h3	мм	3000
	4.5	Высота поднятой мачты	h4	мм	4028
	4.7	Высота кабины по защитному ограждению	h6	мм	2080
	4.8	Высота сиденья кресла оператора	h7	мм	1050
	4.12	Высота буксировочного крюка	h10	мм	360
	4.19	Габаритная длина	l1	мм	3315
	4.20	Длина до спинок вил	l2	мм	2245
	4.21	Габаритная ширина	b1/b2	мм	1130
	4.22	Стандартные вилы (Ширина x Толщина x Длина)	s/e/l	мм	40×122×1070
	4.23	Класс каретки вил			2A
	4.24	Ширина каретки вил	b3	мм	1040
	4.31	Дорожный просвет под мачтой	m1	мм	110
	4.32	Дорожный просвет посреди колесной базы	m2	мм	105
	4.34.1	Ширина рабочего коридора для паллет 1000x1200, в ширину	Ast	мм	3685
	4.34.2	Ширина рабочего коридора для паллет 800x1200, вдоль	Ast	мм	3885
	4.35	Внешний радиус поворота	Wa	мм	2080
Эксплуатационные характеристики	5.1	Скорость движения с грузом/без груза		км/ч	15/16
	5.2	Скорость подъема каретки с грузом/без груза		м/с	0.33/0.48
	5.3	Скорость опускания каретки с грузом/без груза		м/с	0.42/0.45
	5.5	Тяговое усилие с грузом/без груза		Н	——
	5.6	Макс. тяговое усилие с грузом/без груза		Н	——
	5.8	Макс. преодолеваемый уклон с грузом/без груза		%	16/20
	5.10	Рабочая тормозная система			Гидравлическая
	5.11	Стояночная тормозная система			Механическая
Двигатель	6.1	Тяговый двигатель, AC (переменный ток, необслуживаемый)		кВт	7
	6.2	Двигатель подъема, тест 15%		кВт	11
	6.4	Рабочее напряжение батареи/номинал. емкость батареи		В/Ач	48/360
	6.5	Вес батареи		кг	220
Система управления	8.1	Тип привода			AC
	10.5	Тип рулевого управления			Гидравлический
	10.7	Уровень шумового воздействия на оператора		dB(A)	73

В случае улучшения технических параметров или конфигураций никаких дополнительных уведомлений не будет. Показанная схема может содержать нестандартные конфигурации. Производитель оставляет за собой права вносить изменения в конструкцию.

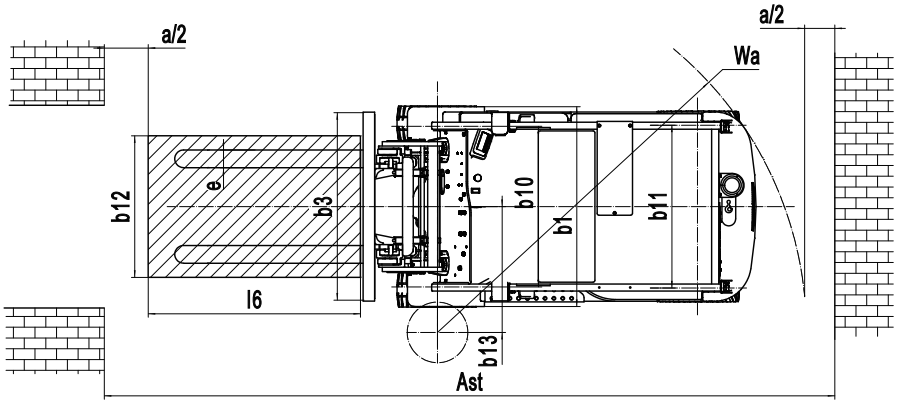

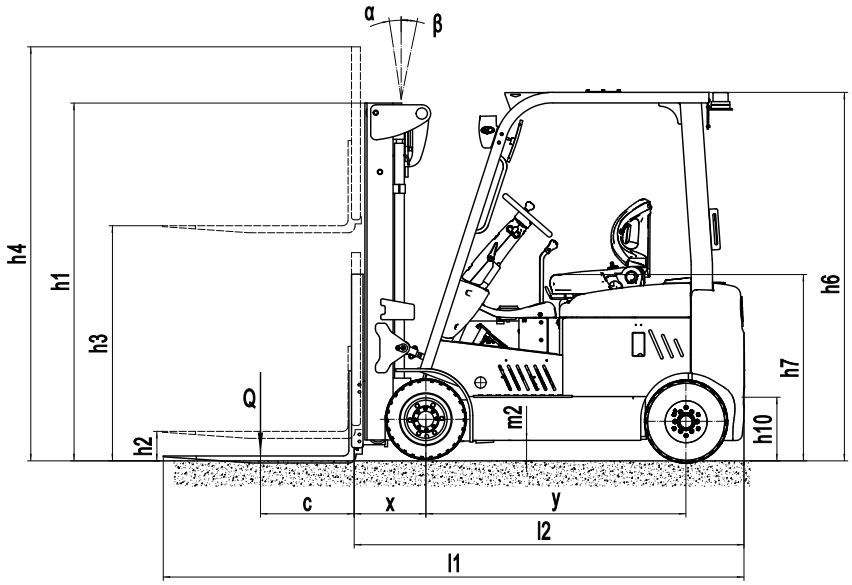

Параметры мачт

Тип	Макс. высота подъема вил (h3)	Габаритные размеры			Свободный ход(h2)	
		Высота сложенной мачты (h1)	Мачта выдвинута(h4)		Без решетки	С решеткой
			Без решетки	С решеткой		
	мм	мм	мм	мм	мм	мм
Двухсекционная с ограниченным свободным ходом	2700	1865	3185	3728	120	120
	3000	2015	3485	4028	120	120
	3300	2165	3785	4328	120	120
	3500	2265	3985	4528	120	120
	3600	2315	4085	4628	120	120
	4000	2565	4485	5028	120	120
Двухсекционная со свободным ходом	2700	1898	3185	3728	1413	870
	3000	2048	3485	4028	1563	1020
	3300	2198	3785	4328	1713	1170
	3600	2348	4085	4628	1863	1320
Трёхсекционная со свободны м ходом	4350	2030	4844	5378	1536	1002
	4500	2080	4994	5528	1586	1052
	4800	2180	5294	5828	1686	1152
	5000	2245	5494	6028	1751	1217
	5500	2415	6010	6510	1905	1405
	6000	2630	6510	7010	2120	1620

Диаграмма остаточной грузоподъемности

Опции:

No.	Дополнительные элементы	CPD20L1S
1	Различная длина вил	○
2	Телескопические вилы	○
3	Батарея повышенной емкости	○
4	Свинцово-кислотная батарея	—
5	Шины суперэластик	●
6	Экологически безопасные шины	○
7	Холодное исполнение погрузчика	—
8	Боковая (горизонтальная) замена АКБ	—
9	Система взвешивания с вилами	○
10	Защитное ограждение оператора	○
11	Опциональная мачта	○
12	Различное навесное оборудование	○
13	Устройство бокового смещения вил	○
14	Пропорциональный подъем	—
17	Фары головного света	●
28	Задние фонари, указатели поворота и торможения	○
22	Проблесковый маячок	●
18	Огнетушитель	○
19	Система автоматического долива вода Aquamatic	—
20	Сиденье с амортизатором	○
21	Датчик присутсвия оператора	○
23	Обогреватель	○
25	Ветровое стекло со стеклоочистителем и стеклоомывателем	○
26	Заднее стекло со стеклоочистителем и стеклоомывателем	○
16	Кабина мягкая	○
24	Сдвоенные шины	—
27	Панорамное зеркало заднего вида	●
29	Система стабилизации	○
30	Решетка ограждения груза (высокая)	○
31	Система противоотката при работе на уклонах	—
32	Вентилятор	○
33	Зарядное устройство с питанием от розетки 220 Вольт	○
35	Зауженная кабина оператора для работы в набивных стеллажах	○
Примечание: • стандартное исполнение, о опционально, - не устанавливается		